No Name Konstruktion®

MASCHINENBAUPROFILE **BSP-SYSTEM**

Bosch kompatibel

mejo

Inhalt

Vorwort

NNK - made to get it done® . . . 3
BSP System . . . 4
BSP Datenblatt . . . 5

BSP 6

BSP6-L20 . . . 6
BSP6-L21 . . . 7
BSP6-L23 . . . 8
BSP6-L24 . . . 9
BSP6-L25 . . . 10
BSP6-L41 . . . 11
BSP6-L40 . . . 12
BSP6-L22 . . . 13

BSP 8

BSP8-L30 . . . 14
BSP8-L31 . . . 15
BSP8-L33 . . . 16
BSP8-L34 . . . 17
BSP8-L35 . . . 18
BSP8-L32 . . . 19
BSP8-L330 . . . 20
BSP8-L345 . . . 21
BSP8-L360 . . . 22
BSP8-L61 . . . 23
BSP8-L63 . . . 24
BSP8-L91 . . . 25
BSP8-L121 . . . 26
BSP8-L60 . . . 27
BSP8-L65 . . . 28
BSP8-SP120 . . . 29
BSP8-30WG40 . . . 30
BSP8-30WG40 Typ B . . . 31
BSP8-45WG40 . . . 32
BSP8-NAD . . . 33
BSP8-L22 . . . 34

BSP 10

BSP10-L40 . . . 35
BSP10-L41 . . . 36
BSP10-L42 . . . 37
BSP10-L43 . . . 38
BSP10-L453 . . . 39
BSP10-L81 . . . 40
BSP10-L83 . . . 41
BSP10-L84 . . . 42
BSP10-L121 . . . 43
BSP10-L161 . . . 44
BSP10-L80 . . . 45
BSP10-L86 . . . 46
BSP10-L87 . . . 47
BSP10-L122 . . . 48
BSP10-L162 . . . 49
BSP10-L44 . . . 50
BSP10-L85 . . . 51
BSP10-UL91 . . . 52
BSP10-L45 . . . 53
BSP10-L46 . . . 54
BSP10-L47 . . . 55
BSP10-L48 . . . 56
BSP10-L49 . . . 57
BSP10-L4530 . . . 58
BSP10-L451 . . . 59
BSP10-L430 . . . 60
BSP10-L445 . . . 61
BSP10-L91 . . . 62
BSP10-L92 . . . 63
BSP10-L94 . . . 64
BSP10-L95 . . . 65
BSP10-L96 . . . 66
BSP10-L90 . . . 67
BSP10-L97 . . . 68
BSP10-L93 . . . 69
BSP10-L181 . . . 70
BSP10-L23 . . . 71
BSP10-L22 . . . 72
BSP10-S45 . . . 73
BSP10-S91 . . . 74
BSP10-S96 . . . 75
BSP10-S182 . . . 76
BSP10-S90 . . . 77
BSP10-S181 . . . 78
BSP10-S61 . . . 79
BSP10-S95 . . . 80
BSP10-L50 . . . 81
BSP10-L101A . . . 82
BSP10-L151 . . . 83
BSP10-L100 . . . 84
BSP10-L201 . . . 85
BSP10-S101 . . . 86
BSP10-L60 . . . 87
BSP10-S60 . . . 88
BSP10-S9060 . . . 89
BSP10-NAD . . . 90

BSP Rohrsystem

BSP-D28 . . . 91
BSP-D28N10 . . . 92
BSP-D28P . . . 93
Kontakt . . . 94

No Name Konstruktion -

made to get it done.®

Mit No Name Konstruktion® erfinden wir nichts neu. NNK® Maschinenbauprofile sind stranggepresste Aluminiumprofile direkt vom Presswerk.

NNK® Produkte sind kompatibel zu Bosch und item Profilen sowie zu handelsüblichen Profilnuten und entsprechendem Zubehör.

Wir konzentrieren uns auf die Profilproduktion und -distribution. Das macht unsere Produkte deutlich günstiger als die der Konkurrenz.
Unser Ansatz ist es, ein Produkt ohne Schnickschnack zu bieten. Aluminiumprofile ohne Hochglanz, sondern praktisch und preiswert – eben lösungsorientiert.

Jederzeit lieferfähig: NNK® Profile haben wir immer in großer Stückzahl in unserem Viersener Zentrallager vorrätig.

BSP-SYSTEM

6

Rastermaß 20

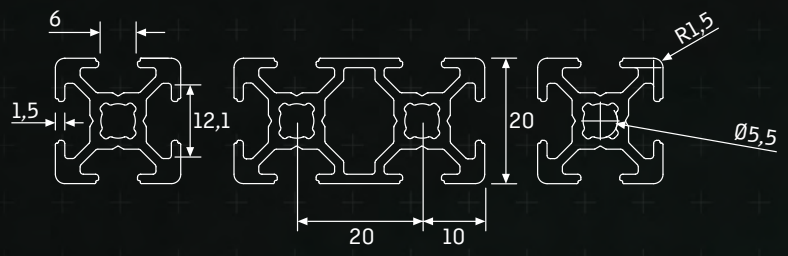

10

Rastermaß 45

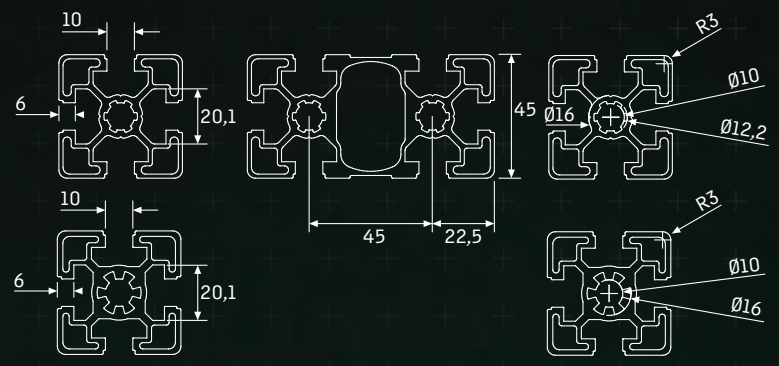

8

Rastermaß 30

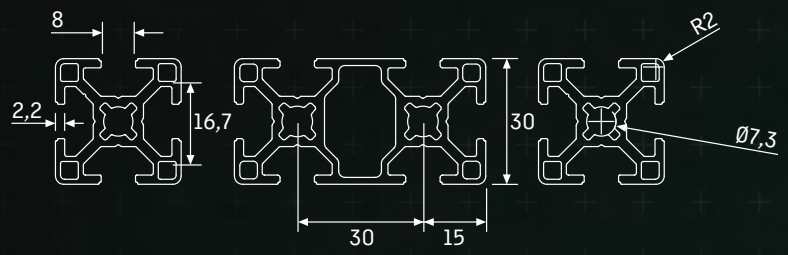

10

Rastermaß 50

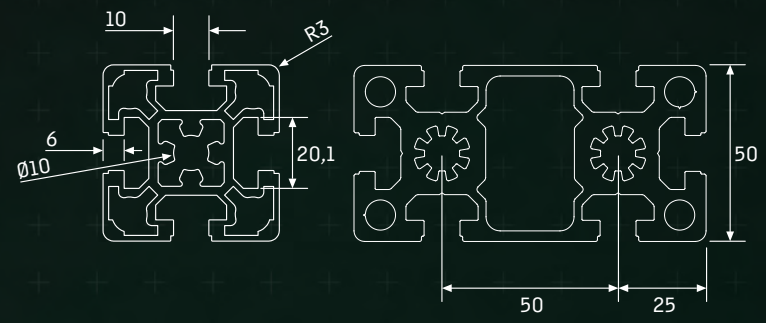

10

Rastermaß 40

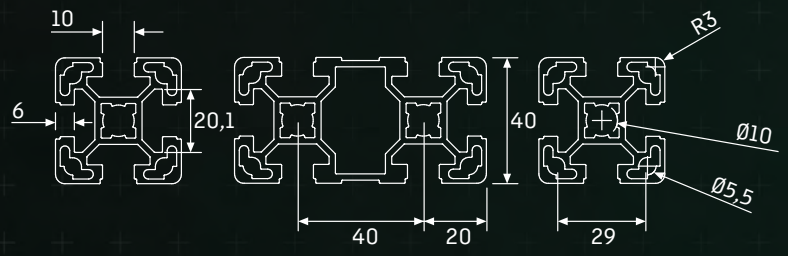

10

Rastermaß 60

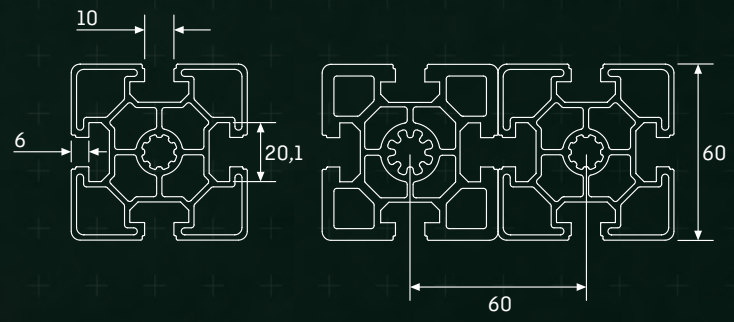

BSP-Datenblatt

Mechanische Eigenschaften nach EN 755-2

Bezeichnung	EN 573-3	EN AW-6063
Zustand	EN 515	T66
R_p 0,2	[N/mm²]	≥200
R_m	[N/mm²]	≥245
A	[%]	≥8
A 50	[%]	≥6
Härte	[HB]	≥80

Mechanische Werte geltend in Pressrichtung

No Name Konstruktion® Grundprofile BSP

System	Bosch kompatibel									
Nut	D	6	8	10						
Raster	rund	20	30	40	45		50		60	
Ausführung	leicht	leicht	leicht	leicht	leicht	schwer	leicht	schwer	leicht	schwer

Allgemeintoleranzen nach EN 12020-2

Messbereich von–bis (mm)	Toleranz ± (mm)
0–10	±0,15
10–15	±0,02
15–30	±0,25
30–45	±0,30
45–60	±0,40
60–90	±0,45
90–120	±0,60
120–150	±0,80
150–180	±1,00
180–240	±1,20

Die Maßangaben sind abhängig von der Herstellgenauigkeit der Werkzeuge, vom Werkzeugverschleiß und den Fertigungsschwankungen. Innerhalb einer Fertigungscharge eines Profils liegen die Abweichungen untereinander im 1/100-Bereich.

Oberfläche nach DIN 17611

Eloxal: E6/EV1 silber 10–15 µm

Eloxal: E6/EV6 schwarz 10–15 µm auf Anfrage

Eloxal-Kontaktierung: entfernt (bei Längen ≤6030 mm)

BSP6-L20

Nut 6 / leicht

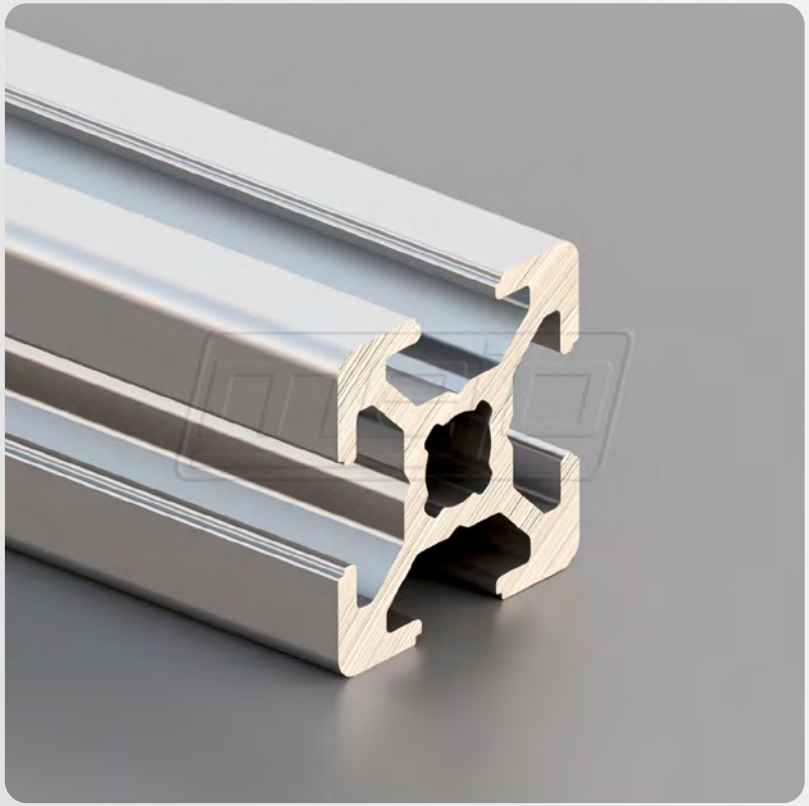

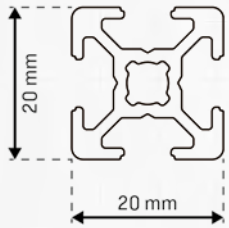

Raster	20
Abmessung	20x20 mm
Vorspannung	0,2+0,1/−0,15 mm
Nutmaß	6,0+0,3 mm
Kernbohrung	5,5+0,2/−0,1 mm
Nutzlänge	6030 mm oder 6090−0+10 mm

Flächenberechnung

Fläche		[mm²]	162,10
Umfang Außenkontur		mm	151,20
Schwerpunkt	X	[mm]	10,00
	Y	[mm]	10,00

Flächenträgheitsmomente

2. Grad horizontal	IX	[mm⁴]	6688,10
2. Grad vertikal	IY	[mm⁴]	6688,10

Widerstandsmomente

	WX max	[mm³]	668,80
	WX min	[mm³]	668,80
	WY max	[mm³]	668,80
	WY min	[mm³]	668,80
Nominalgewicht	KG	[kg/m]	±0,439

© mejo Metall Josten GmbH & Co. KG

BSP6-L21

Nut 6 / leicht 1N

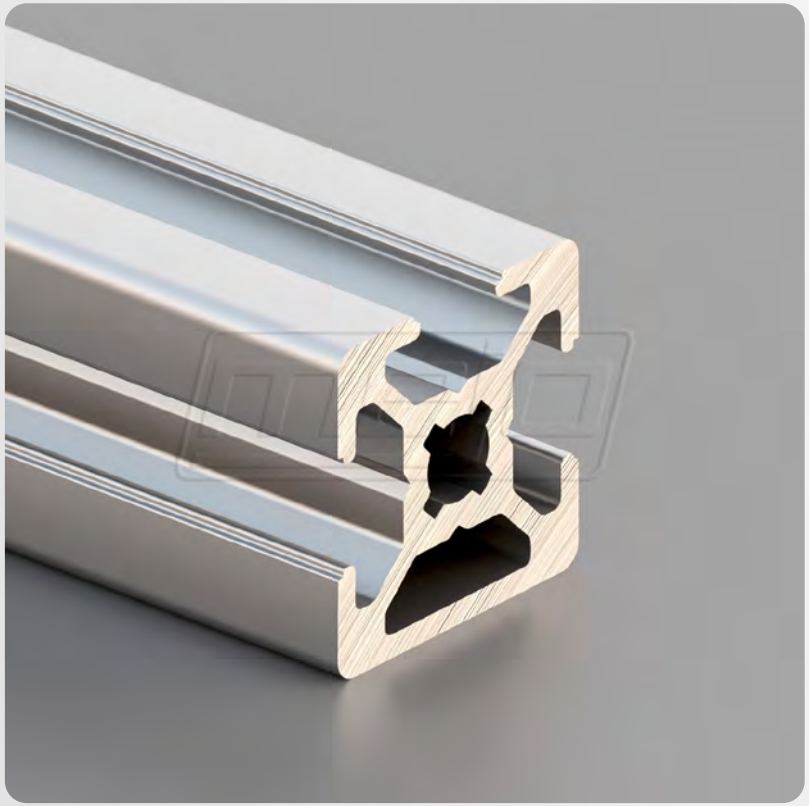

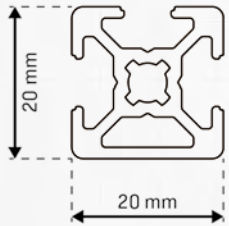

Raster	20
Abmessung	20x20 mm
Vorspannung	0,2+0,1/−0,15 mm
Nutmaß	6,0+0,3 mm
Kernbohrung	5,5+0,2/−0,1 mm
Nutzlänge	6030 mm oder 6090−0+10 mm

Flächenberechnung

Fläche		[mm²]	174,50
Umfang Außenkontur		mm	132,80
Schwerpunkt	X	[mm]	10,00
	Y	[mm]	9,47

Flächenträgheitsmomente

2. Grad horizontal	IX	[mm⁴]	7515,60
2. Grad vertikal	IY	[mm⁴]	6742,70

Widerstandsmomente

	WX max	[mm³]	793,10
	WX min	[mm³]	714,10
	WY max	[mm³]	674,30
	WY min	[mm³]	674,30
Nominalgewicht	KG	[kg/m]	±0,473

© mejo Metall Josten GmbH & Co. KG

BSP6-L23

Nut 6 / leicht 2N-90°

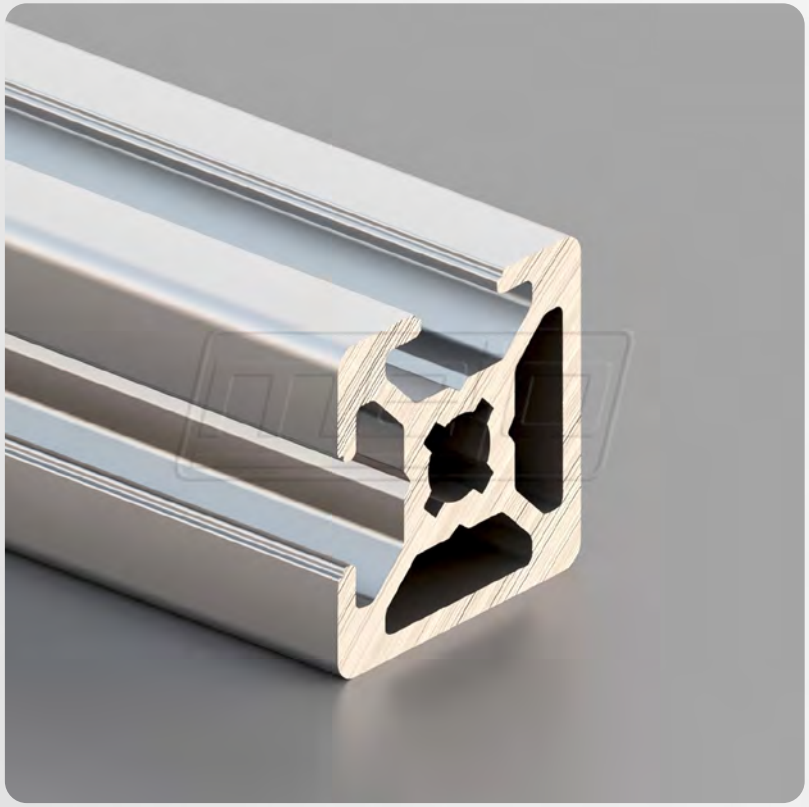

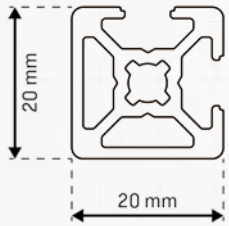

Raster	20
Abmessung	20x20 mm
Vorspannung	0,2+0,1/−0,15 mm
Nutmaß	6,0+0,3 mm
Kernbohrung	5,5+0,2/−0,1 mm
Nutzlänge	6030 mm oder 6090−0+10 mm

Flächenberechnung

Fläche		[mm²]	183,30
Umfang Außenkontur		mm	114,90
Schwerpunkt	X	[mm]	9,92
	Y	[mm]	9,92

Flächenträgheitsmomente

2. Grad horizontal	IX	[mm⁴]	7597,00
2. Grad vertikal	IY	[mm⁴]	7597,00

Widerstandsmomente

	WX max	[mm³]	798,60
	WX min	[mm³]	724,50
	WY max	[mm³]	798,60
	WY min	[mm³]	724,50
Nominalgewicht	KG	[kg/m]	±0,497

© mejo Metall Josten GmbH & Co. KG

BSP6-L24

Nut 6 / leicht 2N-180°

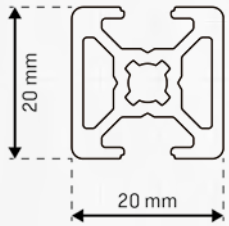

Raster	20
Abmessung	20x20 mm
Vorspannung	0,2+0,1/−0,15 mm
Nutmaß	6,0+0,3 mm
Kernbohrung	5,5+0,2/−0,1 mm
Nutzlänge	6030 mm oder 6090−0+10 mm

Flächenberechnung

Fläche		[mm²]	184,20
Umfang Außenkontur		mm	114,50
Schwerpunkt	X	[mm]	10,00
	Y	[mm]	10,00

Flächenträgheitsmomente

2. Grad horizontal	IX	[mm⁴]	8412,90
2. Grad vertikal	IY	[mm⁴]	6778,10

Widerstandsmomente

	WX max	[mm³]	841,30
	WX min	[mm³]	841,30
	WY max	[mm³]	677,80
	WY min	[mm³]	677,80
Nominalgewicht	KG	[kg/m]	±0,499

© mejo Metall Josten GmbH & Co. KG

BSP6-L25

Nut 6 / leicht 3N

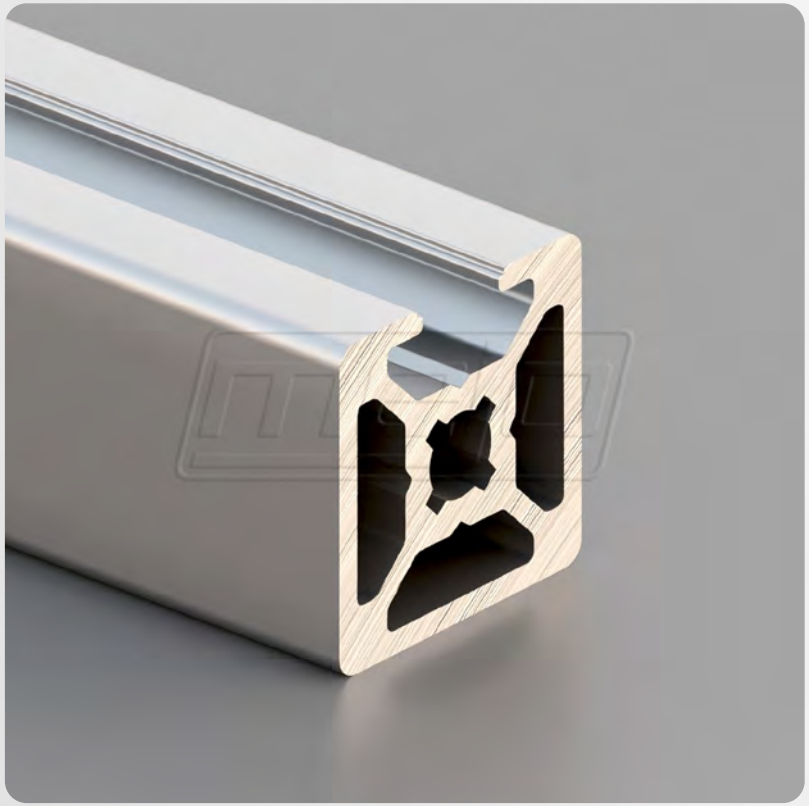

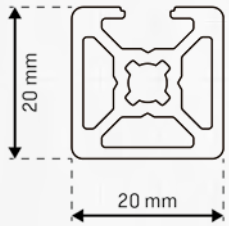

Raster	20
Abmessung	20x20 mm
Vorspannung	0,2+0,1/−0,15 mm
Nutmaß	6,0+0,3 mm
Kernbohrung	5,5+0,2/−0,1 mm
Nutzlänge	6030 mm oder 6090−0+10 mm

Flächenberechnung

Fläche		[mm²]	193,70
Umfang Außenkontur		mm	96,36
Schwerpunkt	X	[mm]	10,00
	Y	[mm]	9,54

Flächenträgheitsmomente

2. Grad horizontal	IX	[mm⁴]	7590,00
2. Grad vertikal	IY	[mm⁴]	8432,00

Widerstandsmomente

	WX max	[mm³]	795,90
	WX min	[mm³]	725,50
	WY max	[mm³]	843,20
	WY min	[mm³]	843,20
Nominalgewicht	KG	[kg/m]	±0,525

© mejo Metall Josten GmbH & Co. KG

BSP6-L41

Nut 6 / leicht

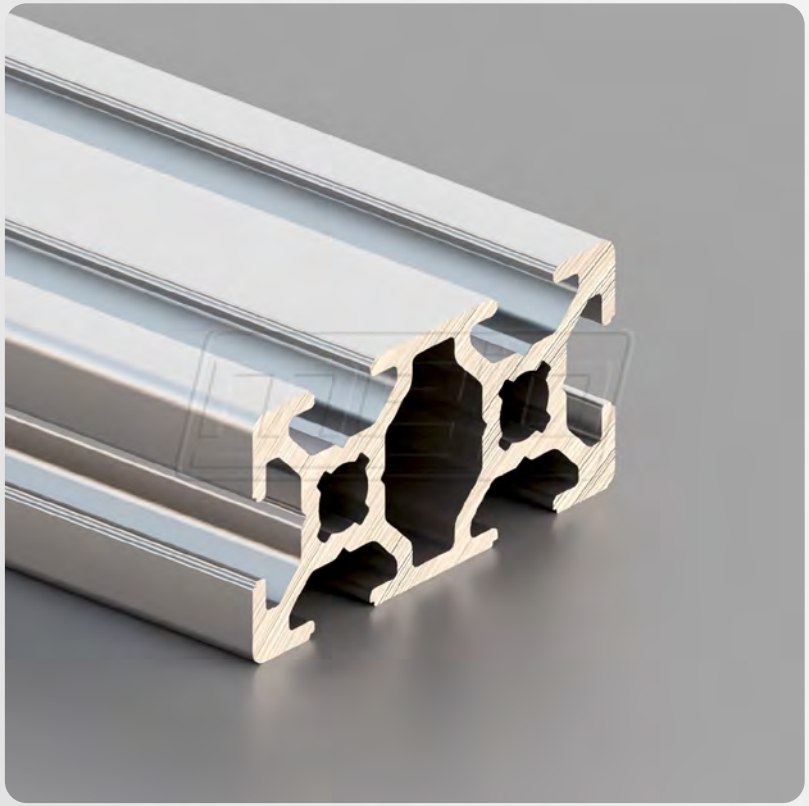

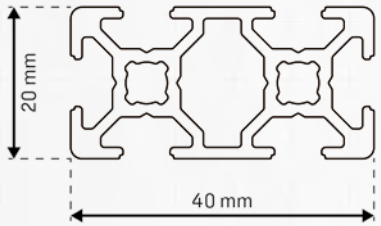

Raster	20
Abmessung	20x40 mm
Vorspannung	0,2+0,1/−0,15 mm
Nutmaß	6,0+0,3 mm
Kernbohrung	5,5+0,2/−0,1 mm
Nutzlänge	6030 mm oder 6090−0+10 mm

Flächenberechnung

Fläche		[mm²]	285,30
Umfang Außenkontur		mm	228,60
Schwerpunkt	X	[mm]	10,00
	Y	[mm]	20,00

Flächenträgheitsmomente

2. Grad horizontal	IX	[mm⁴]	45789,20
2. Grad vertikal	IY	[mm⁴]	11875,00

Widerstandsmomente

	WX max	[mm³]	2289,50
	WX min	[mm³]	2289,50
	WY max	[mm³]	1187,50
	WY min	[mm³]	1187,50
Nominalgewicht	KG	[kg/m]	±0,773

© mejo Metall Josten GmbH & Co. KG

BSP6-L40

Nut 6 / leicht

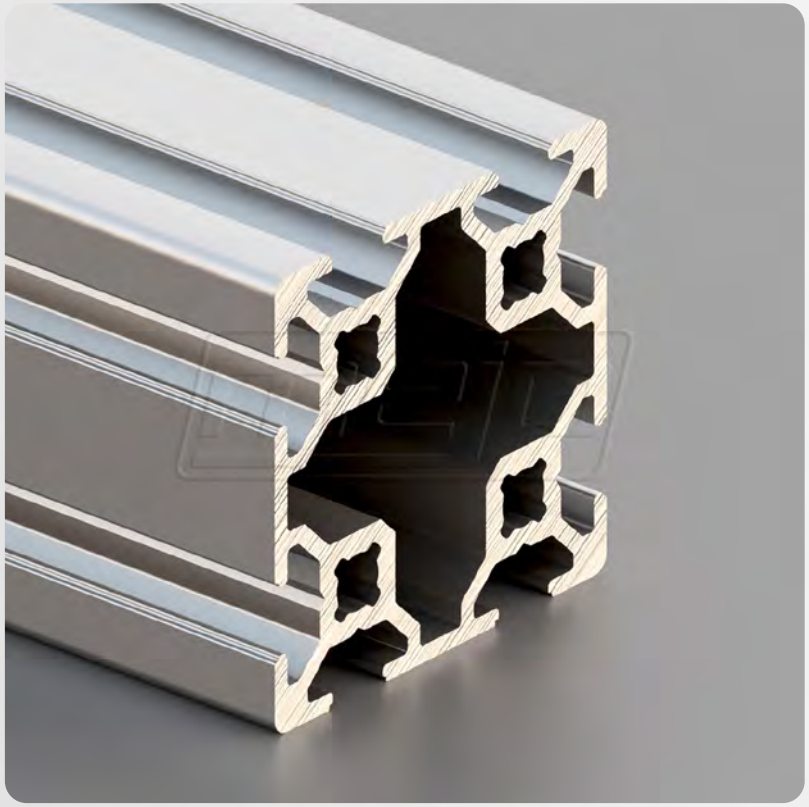

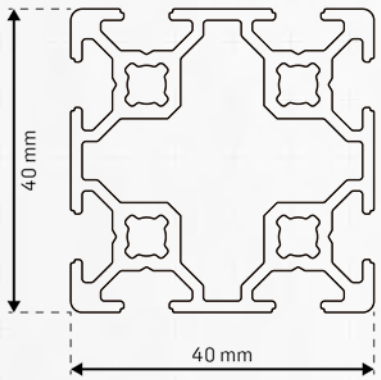

Raster	20
Abmessung	40x40 mm
Vorspannung	0,2+0,1/−0,15 mm
Nutmaß	6,0+0,3 mm
Kernbohrung	5,5+0,2/−0,1 mm
Nutzlänge	6030 mm oder 6090−0+10 mm

Flächenberechnung

Fläche		[mm²]	467,00
Umfang Außenkontur		mm	308,90
Schwerpunkt	X	[mm]	20,00
	Y	[mm]	20,00

Flächenträgheitsmomente

2. Grad horizontal	IX	[mm⁴]	81629,00
2. Grad vertikal	IY	[mm⁴]	81629,00

Widerstandsmomente

	WX max	[mm³]	4081,40
	WX min	[mm³]	4081,40
	WY max	[mm³]	4081,40
	WY min	[mm³]	4081,40
Nominalgewicht	KG	[kg/m]	±1,265

© mejo Metall Josten GmbH & Co. KG

BSP6-L22

Nut 6 / leicht R17

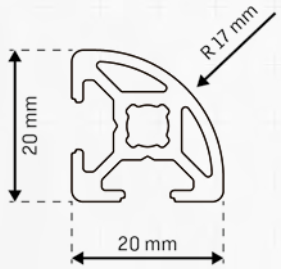

Raster	20
Abmessung	20x20 mm
Vorspannung	0,2+0,1/−0,15 mm
Nutmaß	6,0+0,3 mm
Kernbohrung	5,5+0,2/−0,1 mm
Nutzlänge	6030 mm oder 6090−0+10 mm

Flächenberechnung

Fläche		[mm²]	161,40
Umfang Außenkontur		mm	107,80
Schwerpunkt	X	[mm]	10,59
	Y	[mm]	10,59

Flächenträgheitsmomente

2. Grad horizontal	IX	[mm⁴]	5779,90
2. Grad vertikal	IY	[mm⁴]	5779,90

Widerstandsmomente

	WX max	[mm³]	545,80
	WX min	[mm³]	614,20
	WY max	[mm³]	545,80
	WY min	[mm³]	614,20
Nominalgewicht	KG	[kg/m]	±0,437

© mejo Metall Josten GmbH & Co. KG

BSP8-L30

Nut 8 / leicht

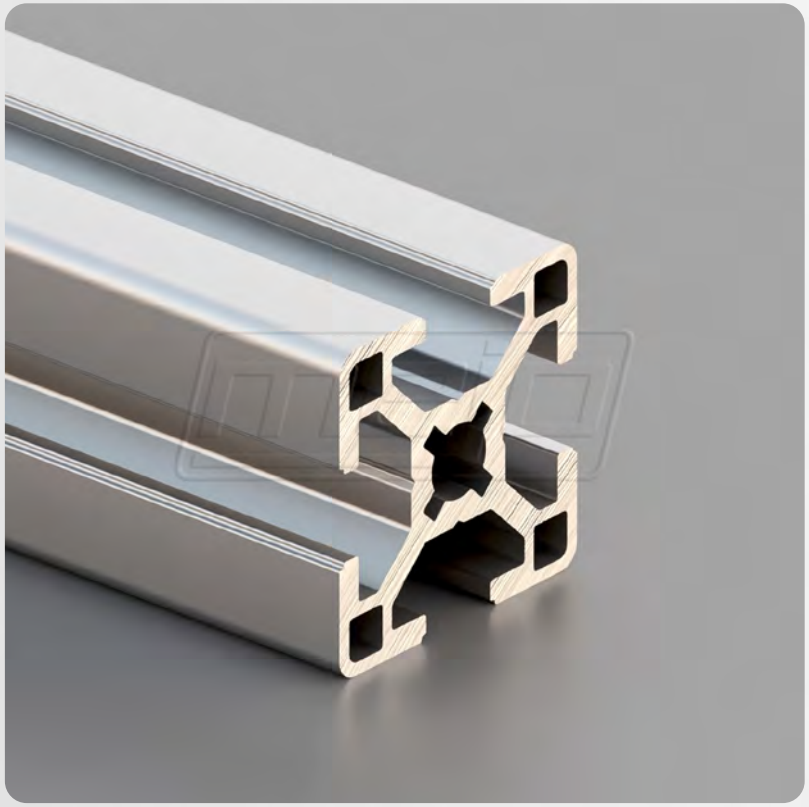

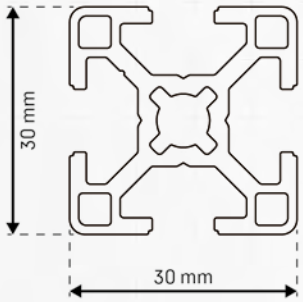

Raster	30
Abmessung	30x30 mm
Vorspannung	0,2+0,1/−0,15 mm
Nutmaß	8,0+0,3 mm
Kernbohrung	6,8−0,2 mm* | 7,3+0,2/−0,1 mm**
Nutzlänge	6030 mm oder 6090−0+10 mm

*Kernbohrung 6,8 mm für Gewindeschneiden | **Kernbohrung 7,3 mm für Spezialverbinder

Flächenberechnung

Fläche		[mm²]	311,00
Umfang Außenkontur		mm	233,00
Schwerpunkt	X	[mm]	15,00
	Y	[mm]	15,00

Flächenträgheitsmomente

2. Grad horizontal	IX	[mm⁴]	26803,90
2. Grad vertikal	IY	[mm⁴]	26803,90

Widerstandsmomente

	WX max	[mm³]	1787,00
	WX min	[mm³]	1787,00
	WY max	[mm³]	1787,00
	WY min	[mm³]	1787,00
Nominalgewicht	KG	[kg/m]	±0,843

© mejo Metall Josten GmbH & Co. KG

BSP8-L31

Nut 8 / leicht 1N

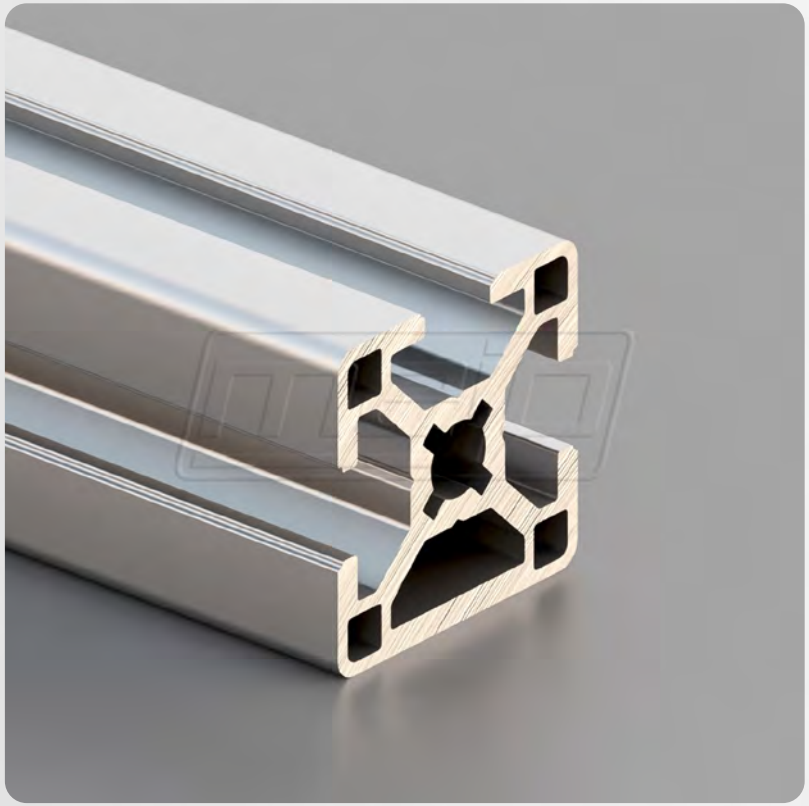

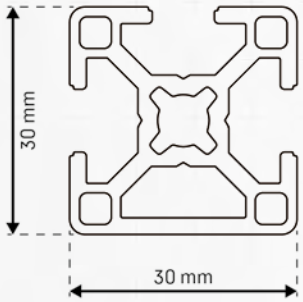

Raster	30
Abmessung	30x30 mm
Vorspannung	0,2+0,1/−0,15 mm
Nutmaß	8,0+0,3 mm
Kernbohrung	6,8−0,2 mm* | 7,3+0,2/−0,1 mm**
Nutzlänge	6030 mm oder 6090−0+10 mm

*Kernbohrung 6,8 mm für Gewindeschneiden | **Kernbohrung 7,3 mm für Spezialverbinder

Flächenberechnung

Fläche		[mm²]	343,80
Umfang Außenkontur		mm	204,20
Schwerpunkt	X	[mm]	15,00
	Y	[mm]	14,24

Flächenträgheitsmomente

2. Grad horizontal	IX	[mm⁴]	32468,60
2. Grad vertikal	IY	[mm⁴]	29148,20

Widerstandsmomente

	WX max	[mm³]	2279,70
	WX min	[mm³]	2060,50
	WY max	[mm³]	1943,20
	WY min	[mm³]	1943,20
Nominalgewicht	KG	[kg/m]	±0,932

© mejo Metall Josten GmbH & Co. KG

BSP8-L33

Nut 8 / leicht 2N-90°

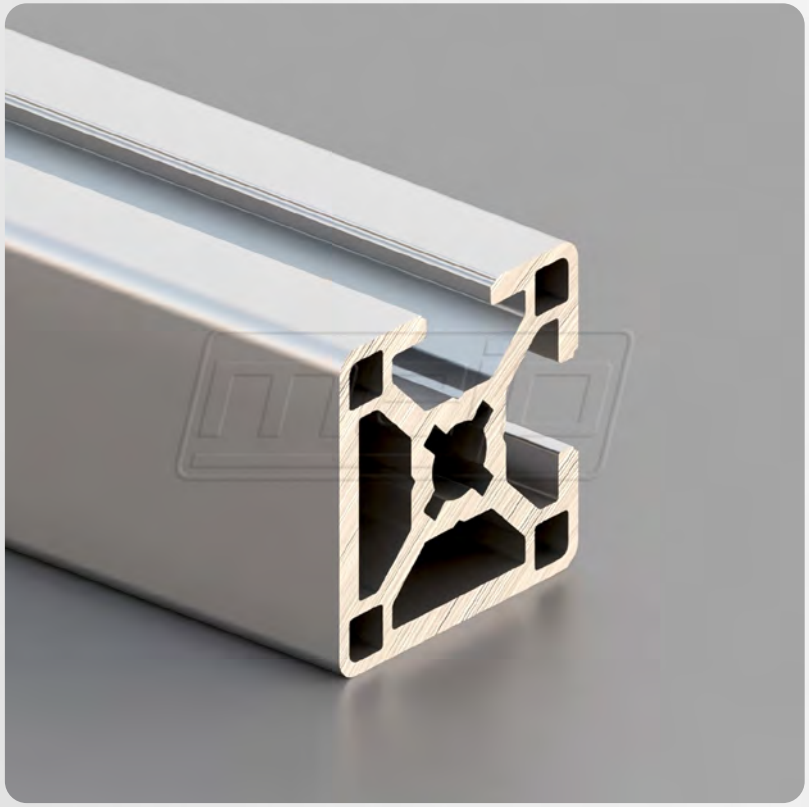

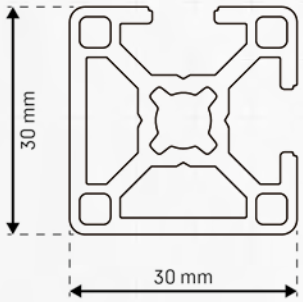

Raster	30
Abmessung	30x30 mm
Vorspannung	0,2+0,1/−0,15 mm
Nutmaß	8,0+0,3 mm
Kernbohrung	6,8−0,2 mm* | 7,3+0,2/−0,1 mm**
Nutzlänge	6030 mm oder 6090−0+10 mm

*Kernbohrung 6,8 mm für Gewindeschneiden | **Kernbohrung 7,3 mm für Spezialverbinder

Flächenberechnung

Fläche		[mm²]	362,50
Umfang Außenkontur		mm	175,00
Schwerpunkt	X	[mm]	14,28
	Y	[mm]	15,72

Flächenträgheitsmomente

2. Grad horizontal	IX	[mm⁴]	32734,90
2. Grad vertikal	IY	[mm⁴]	31163,20

Widerstandsmomente

	WX max	[mm³]	2082,60
	WX min	[mm³]	2292,10
	WY max	[mm³]	2185,20
	WY min	[mm³]	1979,90
Nominalgewicht	KG	[kg/m]	±0,982

© mejo Metall Josten GmbH & Co. KG

BSP8-L34

Nut 8 / leicht 2N-180°

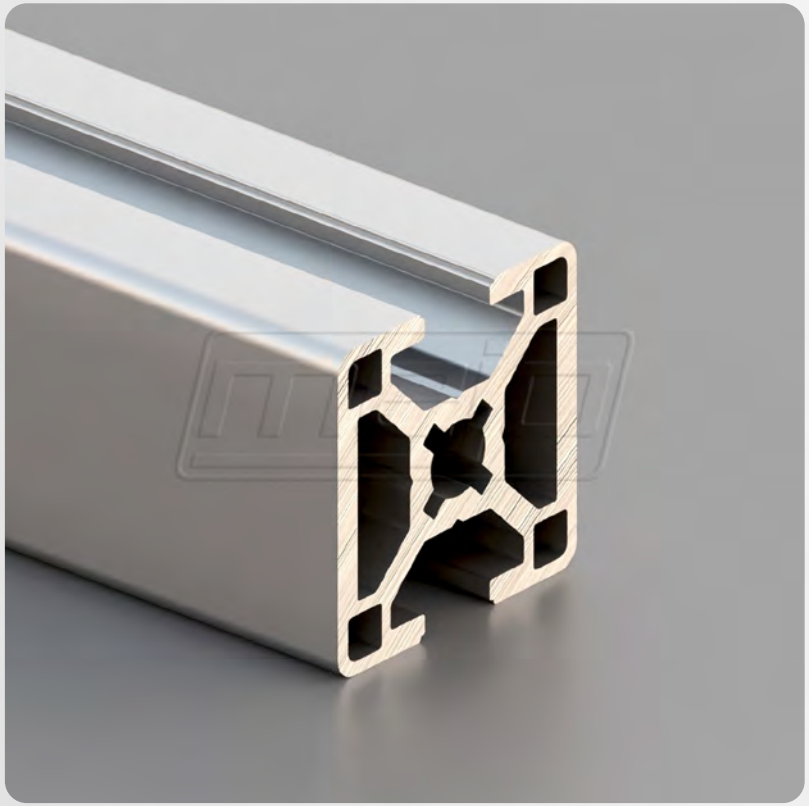

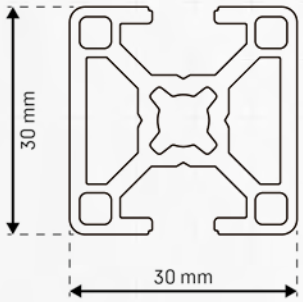

Raster	30
Abmessung	30x30 mm
Vorspannung	0,2+0,1/−0,15 mm
Nutmaß	8,0+0,3 mm
Kernbohrung	6,8−0,2 mm* | 7,3+0,2/−0,1 mm**
Nutzlänge	6030 mm oder 6090−0+10 mm

*Kernbohrung 6,8 mm für Gewindeschneiden | **Kernbohrung 7,3 mm für Spezialverbinder

Flächenberechnung

Fläche		[mm²]	362,50
Umfang Außenkontur		mm	175,00
Schwerpunkt	X	[mm]	15,00
	Y	[mm]	15,00

Flächenträgheitsmomente

2. Grad horizontal	IX	[mm⁴]	36297,00
2. Grad vertikal	IY	[mm⁴]	29261,80

Widerstandsmomente

	WX max	[mm³]	2419,80
	WX min	[mm³]	2419,80
	WY max	[mm³]	1950,80
	WY min	[mm³]	1950,80
Nominalgewicht	KG	[kg/m]	±0,982

© mejo Metall Josten GmbH & Co. KG

BSP8-L35

Nut 8 / leicht 3N

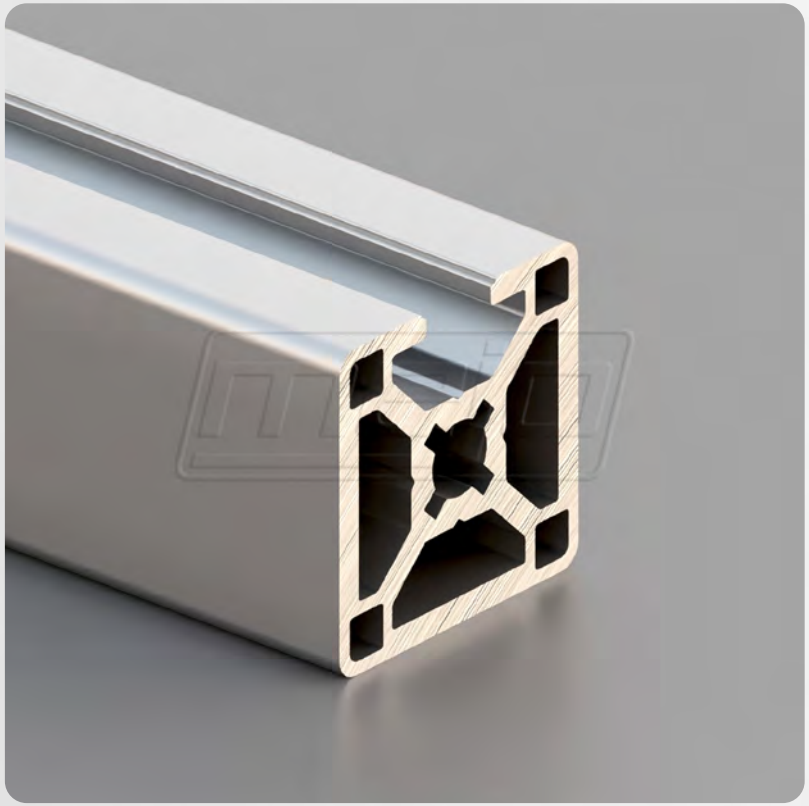

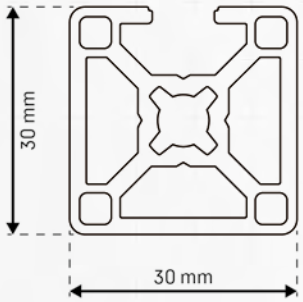

Raster	30
Abmessung	30x30 mm
Vorspannung	0,2+0,1/−0,15 mm
Nutmaß	8,0+0,3 mm
Kernbohrung	6,8−0,2 mm* | 7,3+0,2/−0,1 mm**
Nutzlänge	6030 mm oder 6090−0+10 mm

*Kernbohrung 6,8 mm für Gewindeschneiden | **Kernbohrung 7,3 mm für Spezialverbinder

Flächenberechnung

Fläche		[mm²]	367,90
Umfang Außenkontur		mm	145,60
Schwerpunkt	X	[mm]	15,00
	Y	[mm]	14,30

Flächenträgheitsmomente

2. Grad horizontal	IX	[mm⁴]	31153,00
2. Grad vertikal	IY	[mm⁴]	34812,00

Widerstandsmomente

	WX max	[mm³]	2178,40
	WX min	[mm³]	1984,20
	WY max	[mm³]	2320,20
	WY min	[mm³]	2320,20
Nominalgewicht	KG	[kg/m]	±0,997

© mejo Metall Josten GmbH & Co. KG

BSP8-L32

Nut 8 / leicht R25

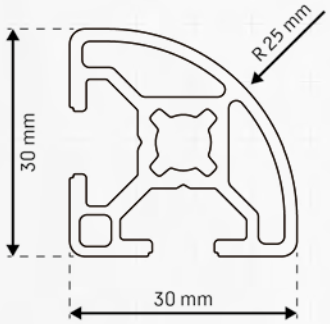

Raster	30
Abmessung	30x30 mm
Vorspannung	0,2+0,1/−0,15 mm
Nutmaß	8,0+0,3 mm
Kernbohrung	6,8−0,2 mm* | 7,3+0,2/−0,1 mm**
Nutzlänge	6030 mm oder 6090−0+10 mm

*Kernbohrung 6,8 mm für Gewindeschneiden | **Kernbohrung 7,3 mm für Spezialverbinder

Flächenberechnung

Fläche		[mm²]	286,50
Umfang Außenkontur		mm	164,70
Schwerpunkt	X	[mm]	16,15
	Y	[mm]	13,85

Flächenträgheitsmomente

2. Grad horizontal	IX	[mm⁴]	22682,80
2. Grad vertikal	IY	[mm⁴]	22682,80

Widerstandsmomente

	WX max	[mm³]	1637,40
	WX min	[mm³]	1404,70
	WY max	[mm³]	1404,70
	WY min	[mm³]	1637,40
Nominalgewicht	KG	[kg/m]	±0,776

© mejo Metall Josten GmbH & Co. KG

BSP8-L330

Nut 8 / leicht

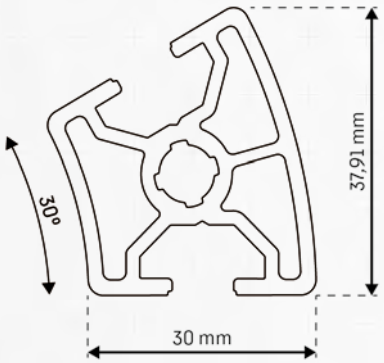

Raster	30
Abmessung	38x30 mm
Vorspannung	0,2+0,1/−0,15 mm
Nutmaß	8,0±0,2 mm
Kernbohrung	7,3±0,2 mm*
Nutzlänge	6030 mm oder 6090−0+10 mm

*Kernbohrung 7,3 mm für Spezialverbinder

Flächenberechnung

Fläche		[mm²]	365,80
Umfang Außenkontur		mm	177,20
Schwerpunkt	X	[mm]	18,90
	Y	[mm]	14,20

Flächenträgheitsmomente

2. Grad horizontal	IX	[mm⁴]	34895,00
2. Grad vertikal	IY	[mm⁴]	35975,00

Widerstandsmomente

	WX max	[mm³]	2464,80
	WX min	[mm³]	2056,60
	WY max	[mm³]	1897,90
	WY min	[mm³]	1897,90
Nominalgewicht	KG	[kg/m]	±0,985

© mejo Metall Josten GmbH & Co. KG

BSP8-L345

Nut 8 / leicht

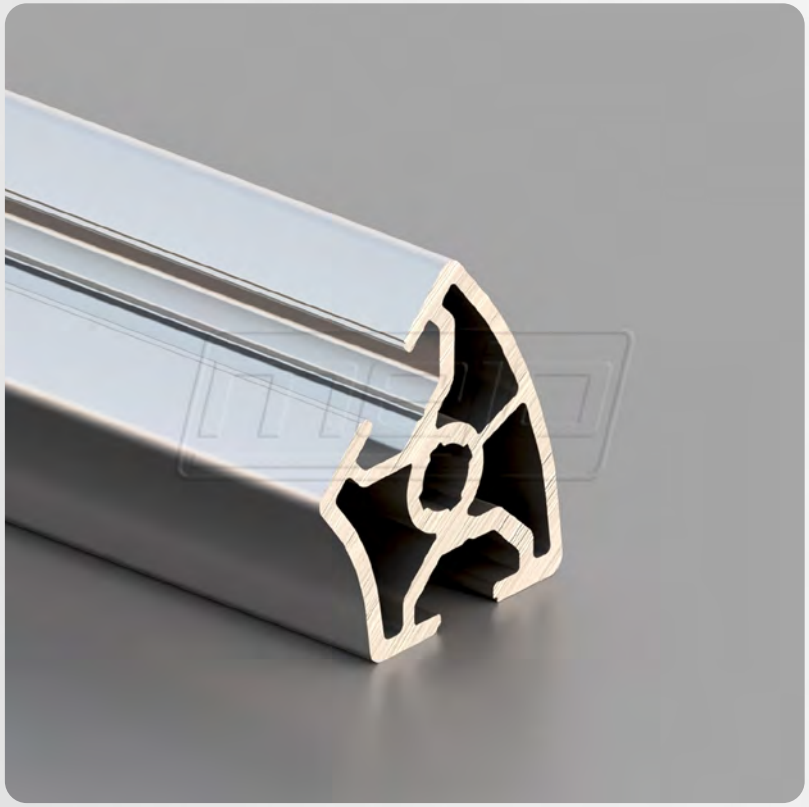

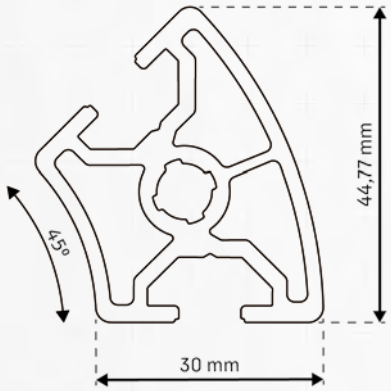

Raster	30
Abmessung	44,7x30 mm
Vorspannung	0,2+0,1/−0,15 mm
Nutmaß	8,0±0,2 mm
Kernbohrung	7,3±0,2 mm*
Nutzlänge	6030 mm oder 6090−0+10 mm

*Kernbohrung 7,3 mm für Spezialverbinder

Flächenberechnung

Fläche		[mm²]	423,40
Umfang Außenkontur		mm	184,00
Schwerpunkt	X	[mm]	24,10
	Y	[mm]	17,80

Flächenträgheitsmomente

2. Grad horizontal	IX	[mm⁴]	37789,00
2. Grad vertikal	IY	[mm⁴]	54855,00

Widerstandsmomente

	WX max	[mm³]	2123,00
	WX min	[mm³]	1880,80
	WY max	[mm³]	2276,10
	WY min	[mm³]	2168,10
Nominalgewicht	KG	[kg/m]	±1,144

© mejo Metall Josten GmbH & Co. KG

BSP8-L360

Nut 8 / leicht

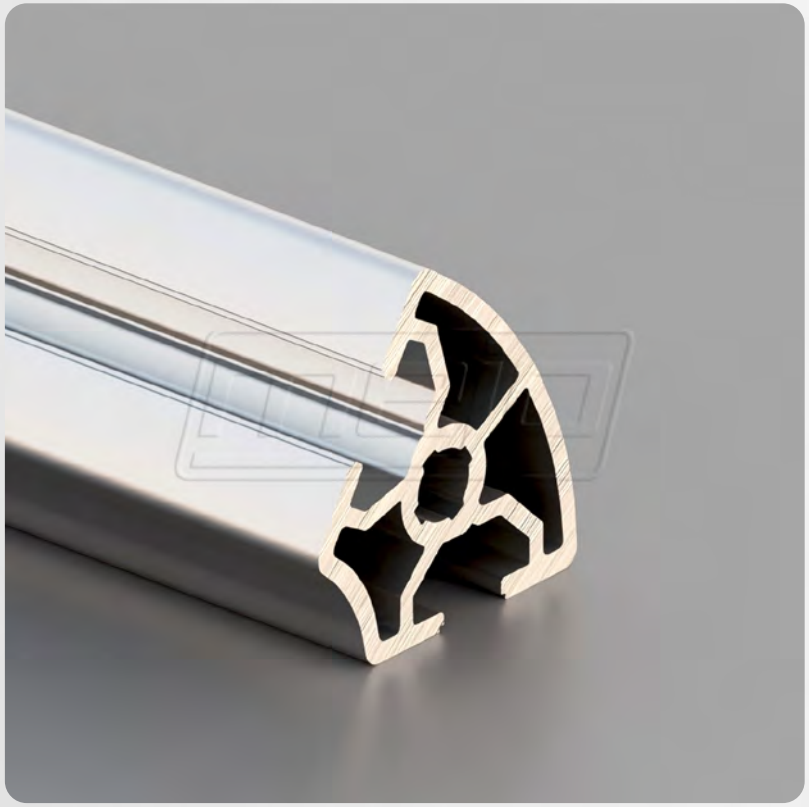

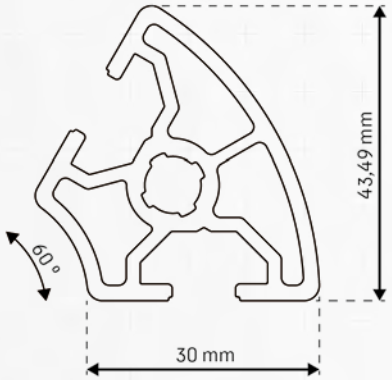

Raster	30
Abmessung	43,5x30 mm
Vorspannung	0,2+0,1/−0,15 mm
Nutmaß	8,0±0,2 mm
Kernbohrung	7,3±0,2 mm*
Nutzlänge	6030 mm oder 6090−0+10 mm

*Kernbohrung 7,3 mm für Spezialverbinder

Flächenberechnung

Fläche		[mm²]	362,00
Umfang Außenkontur		mm	224,20
Schwerpunkt	X	[mm]	13,70
	Y	[mm]	21,70

Flächenträgheitsmomente

2. Grad horizontal	IX	[mm⁴]	41226,00
2. Grad vertikal	IY	[mm⁴]	30624,00

Widerstandsmomente

	WX max	[mm³]	1895,90
	WX min	[mm³]	1895,90
	WY max	[mm³]	2234,90
	WY min	[mm³]	1732,40
Nominalgewicht	KG	[kg/m]	±0,978

© mejo Metall Josten GmbH & Co. KG

BSP8-L61

Nut 8 / leicht

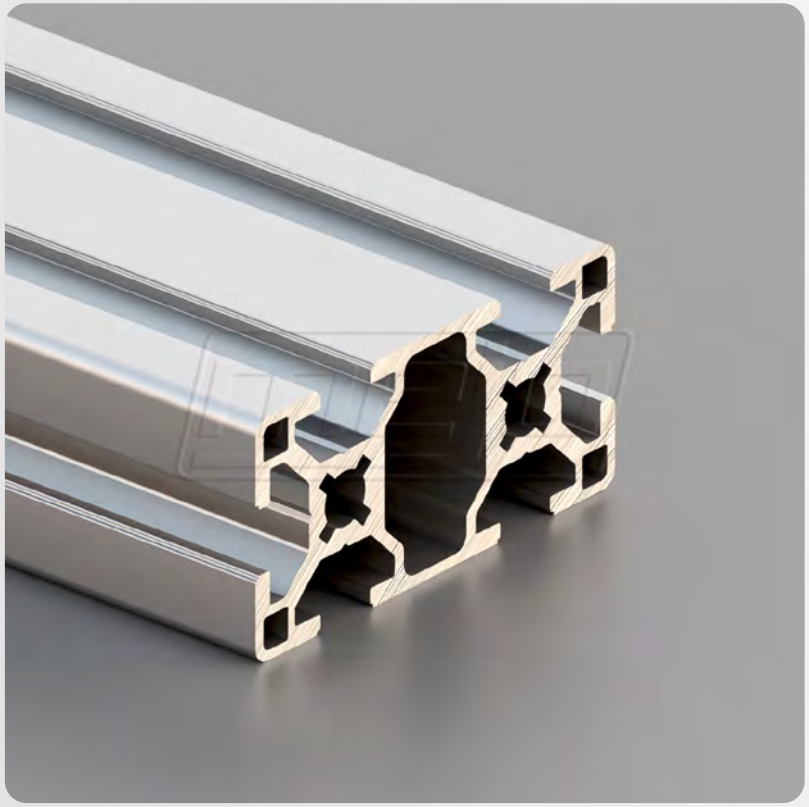

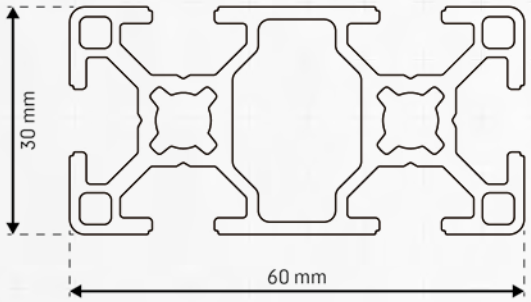

Raster	30
Abmessung	60x30 mm
Vorspannung	0,2+0,1/−0,15 mm
Nutmaß	8,0+0,3 mm
Kernbohrung	6,8−0,2 mm* | 7,3+0,2/−0,1 mm**
Nutzlänge	6030 mm oder 6090−0+10 mm

*Kernbohrung 6,8 mm für Gewindeschneiden | **Kernbohrung 7,3 mm für Spezialverbinder

Flächenberechnung

Fläche		[mm²]	549,30
Umfang Außenkontur		mm	350,80
Schwerpunkt	X	[mm]	15,00
	Y	[mm]	30,00

Flächenträgheitsmomente

2. Grad horizontal	IX	[mm⁴]	195063,40
2. Grad vertikal	IY	[mm⁴]	50342,50

Widerstandsmomente

	WX max	[mm³]	6502,10
	WX min	[mm³]	6502,10
	WY max	[mm³]	3356,20
	WY min	[mm³]	3356,20
Nominalgewicht	KG	[kg/m]	±1,489

© mejo Metall Josten GmbH & Co. KG

BSP8-L63

Nut 8 / leicht 2N

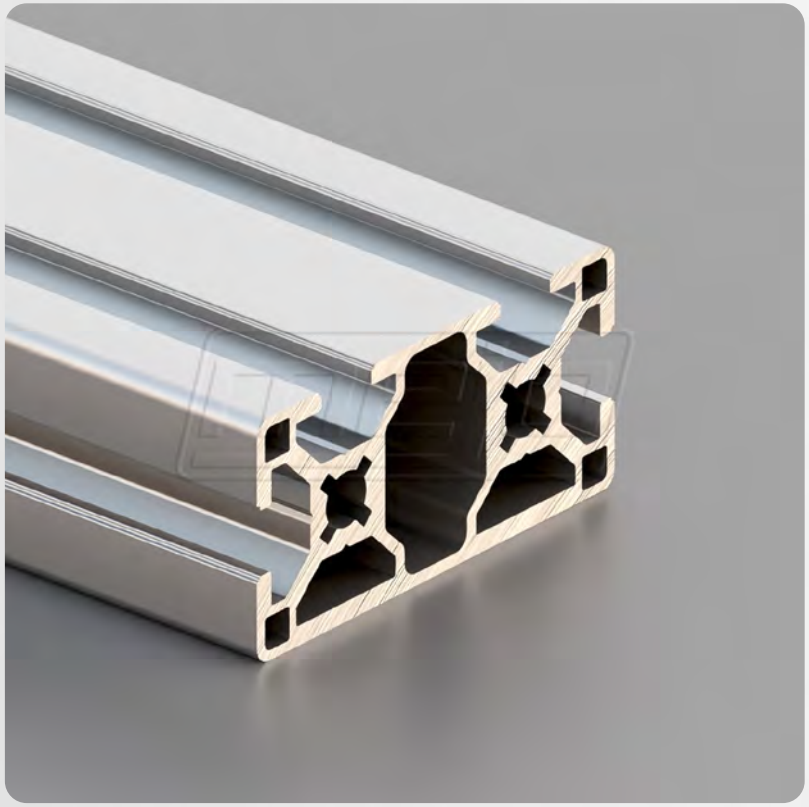

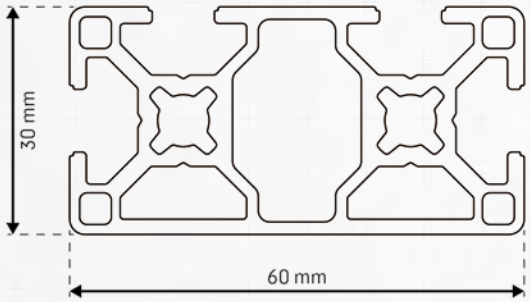

Raster	30
Abmessung	60x30 mm
Vorspannung	0,2+0,1/−0,15 mm
Nutmaß	8,0+0,3 mm
Kernbohrung	6,8+0,1/−0,2 mm
Nutzlänge	6030 mm oder 6090−0+10 mm

Flächenberechnung

Fläche		[mm²]	582,60
Umfang Außenkontur		mm	292,10
Schwerpunkt	X	[mm]	15,75
	Y	[mm]	30,00

Flächenträgheitsmomente

2. Grad horizontal	IX	[mm⁴]	201861,00
2. Grad vertikal	IY	[mm⁴]	55969,00

Widerstandsmomente

	WX max	[mm³]	6728,70
	WX min	[mm³]	6728,70
	WY max	[mm³]	3926,50
	WY min	[mm³]	3554,50
Nominalgewicht	KG	[kg/m]	±1,579

© mejo Metall Josten GmbH & Co. KG

BSP8-L91

Nut 8 / leicht

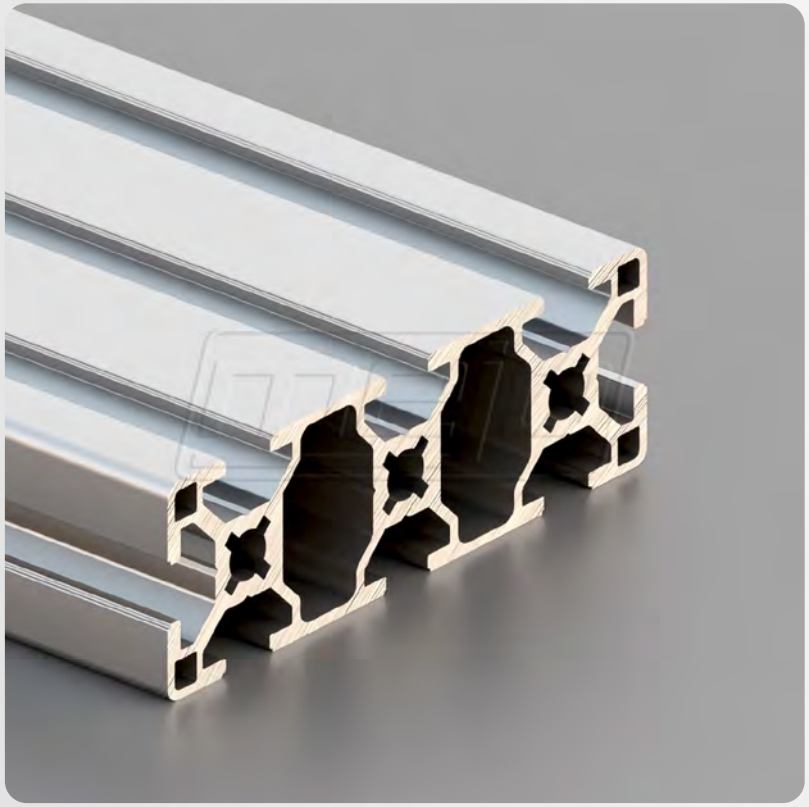

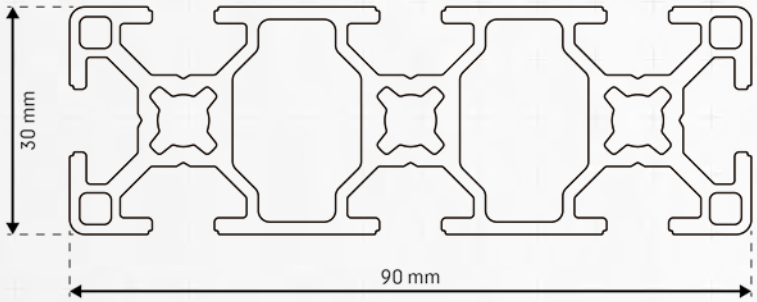

Raster	30
Abmessung	90x30 mm
Vorspannung	0,2+0,1/−0,15 mm
Nutmaß	8,0+0,3 mm
Kernbohrung	6,8+0,1/−0,2 mm
Nutzlänge	6030 mm oder 6090−0+10 mm

Flächenberechnung

Fläche		[mm²]	791,50
Umfang Außenkontur		mm	467,70
Schwerpunkt	X	[mm]	15,00
	Y	[mm]	45,00

Flächenträgheitsmomente

2. Grad horizontal	IX	[mm⁴]	610831,00
2. Grad vertikal	IY	[mm⁴]	73051,00

Widerstandsmomente

	WX max	[mm³]	13574,00
	WX min	[mm³]	13574,00
	WY max	[mm³]	4870,10
	WY min	[mm³]	4870,10
Nominalgewicht	KG	[kg/m]	±2,146

© mejo Metall Josten GmbH & Co. KG

BSP8-L121

Nut 8 / leicht

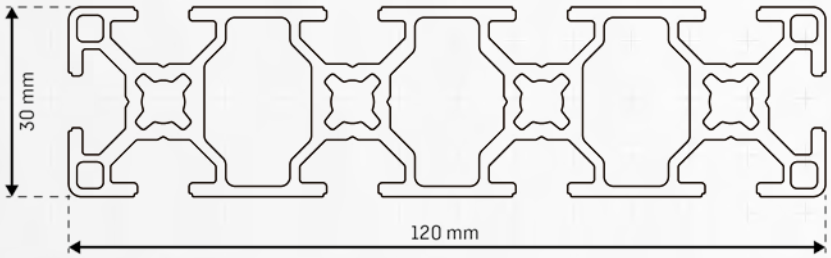

Raster	30
Abmessung	120x30 mm
Vorspannung	0,2+0,1/−0,15 mm
Nutmaß	8,0+0,3 mm
Kernbohrung	6,8+0,1/−0,2 mm
Nutzlänge	6030 mm oder 6090−0+10 mm

Flächenberechnung

Fläche		[mm²]	1037,50
Umfang Außenkontur		mm	585,40
Schwerpunkt	X	[mm]	15,00
	Y	[mm]	60,00

Flächenträgheitsmomente

2. Grad horizontal	IX	[mm⁴]	1382982,00
2. Grad vertikal	IY	[mm⁴]	96725,00

Widerstandsmomente

	WX max	[mm³]	23049,70
	WX min	[mm³]	23049,70
	WY max	[mm³]	6448,30
	WY min	[mm³]	6448,30
Nominalgewicht	KG	[kg/m]	±2,812

© mejo Metall Josten GmbH & Co. KG

BSP8-L60

Nut 8 / leicht

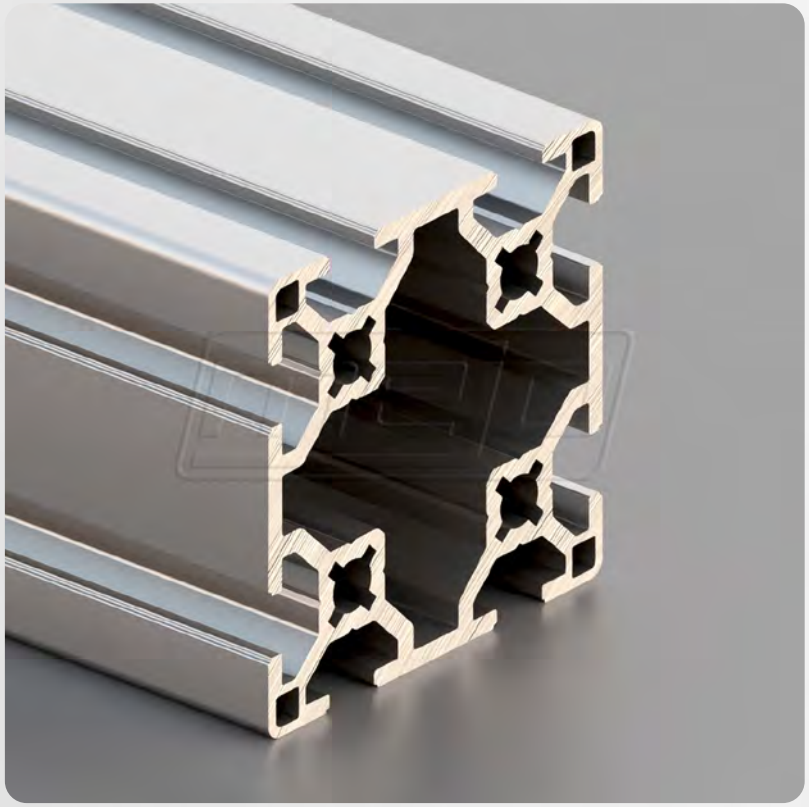

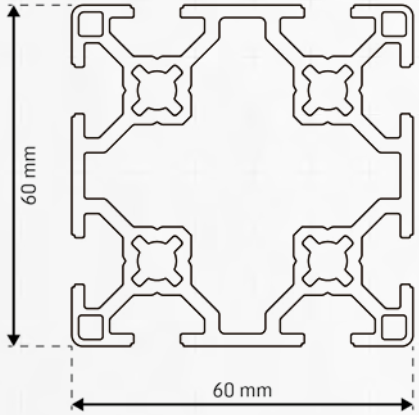

Raster	30
Abmessung	60x60 mm
Vorspannung	0,2+0,1/−0,15 mm
Nutmaß	8,0+0,3 mm
Kernbohrung	6,8−0,2 mm*
Nutzlänge	6030 mm oder 6090−0+10 mm

*Kernbohrung 6,8 mm für Gewindeschneiden

Flächenberechnung

Fläche		[mm²]	952,10
Umfang Außenkontur		mm	468,90
Schwerpunkt	X	[mm]	30,00
	Y	[mm]	30,00

Flächenträgheitsmomente

2. Grad horizontal	IX	[mm⁴]	370420,00
2. Grad vertikal	IY	[mm⁴]	370420,00

Widerstandsmomente

	WX max	[mm³]	12347,30
	WX min	[mm³]	12347,30
	WY max	[mm³]	12347,30
	WY min	[mm³]	12347,30
Nominalgewicht	KG	[kg/m]	±2,580

© mejo Metall Josten GmbH & Co. KG

BSP8-L65

Nut 8 / leicht

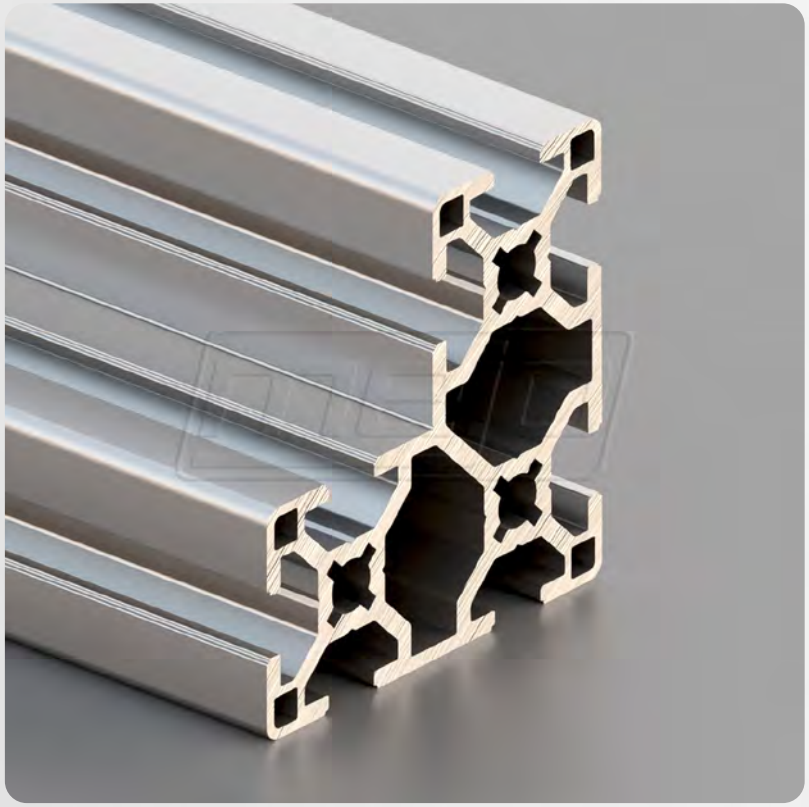

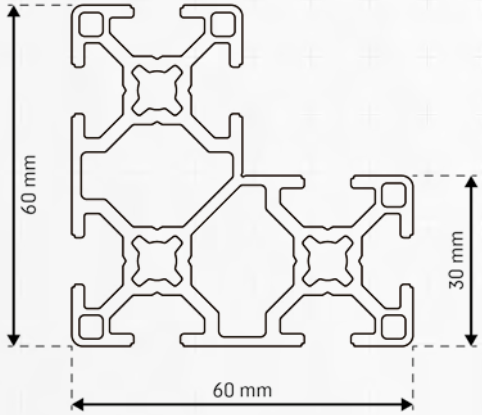

Raster	30
Abmessung	60x60x30 mm
Vorspannung	0,2+0,1/−0,15 mm
Nutmaß	8,0+0,3 mm
Kernbohrung	6,8−0,2 mm*
Nutzlänge	6030 mm oder 6090−0+10 mm

*Kernbohrung 6,8 mm für Gewindeschneiden

Flächenberechnung

Fläche		[mm²]	832,00
Umfang Außenkontur		mm	467,10
Schwerpunkt	X	[mm]	34,69
	Y	[mm]	34,69

Flächenträgheitsmomente

2. Grad horizontal	IX	[mm⁴]	261167,00
2. Grad vertikal	IY	[mm⁴]	261213,00

Widerstandsmomente

	WX max	[mm³]	7528,60
	WX min	[mm³]	7528,80
	WY max	[mm³]	7529,90
	WY min	[mm³]	7529,90
Nominalgewicht	KG	[kg/m]	±2,255

© mejo Metall Josten GmbH & Co. KG

BSP8-SP120

Nut 8 / leicht

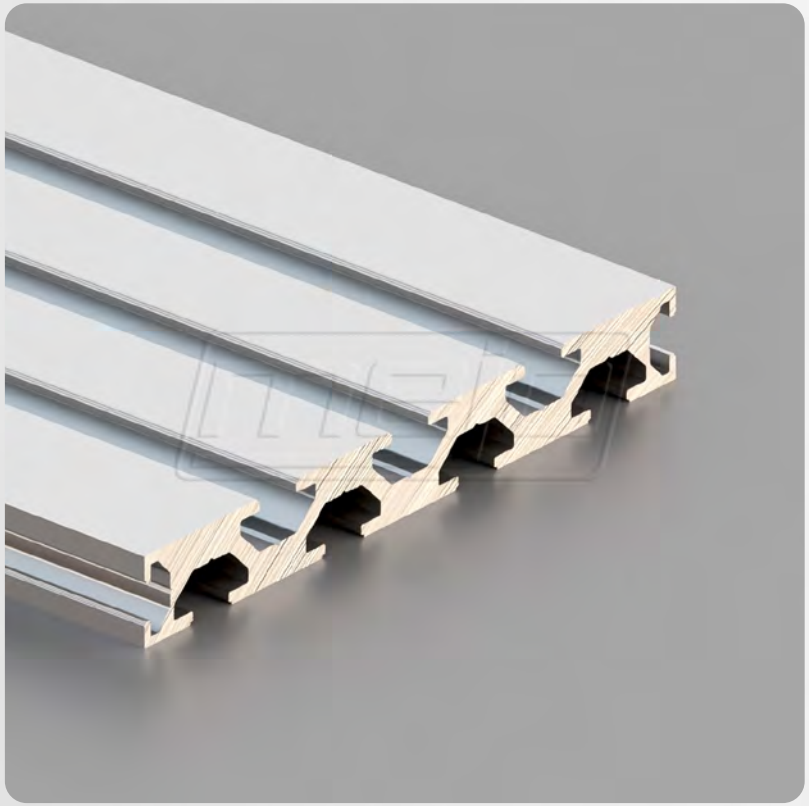

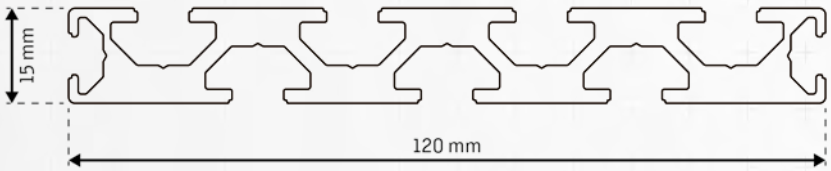

Raster	30
Abmessung	120x15 mm
Vorspannung	0,2+0,1/−0,15 mm
Nutmaß	7x8,2+0,1/−0,2 mm | 2x6,0+0,3 mm
Kernbohrung	–
Nutzlänge	6030 mm oder 6090−0+10 mm

Flächenberechnung

Fläche		[mm²]	893,50
Umfang Außenkontur		mm	509,10
Schwerpunkt	X	[mm]	7,87
	Y	[mm]	60,00

Flächenträgheitsmomente

2. Grad horizontal	IX	[mm⁴]	1087857,00
2. Grad vertikal	IY	[mm⁴]	21520,00

Widerstandsmomente

	WX max	[mm³]	18131,00
	WX min	[mm³]	18131,00
	WY max	[mm³]	2732,40
	WY min	[mm³]	3020,70
Nominalgewicht	KG	[kg/m]	±2,421

© mejo Metall Josten GmbH & Co. KG

BSP8-30WG40

Nut 8 / leicht WG40

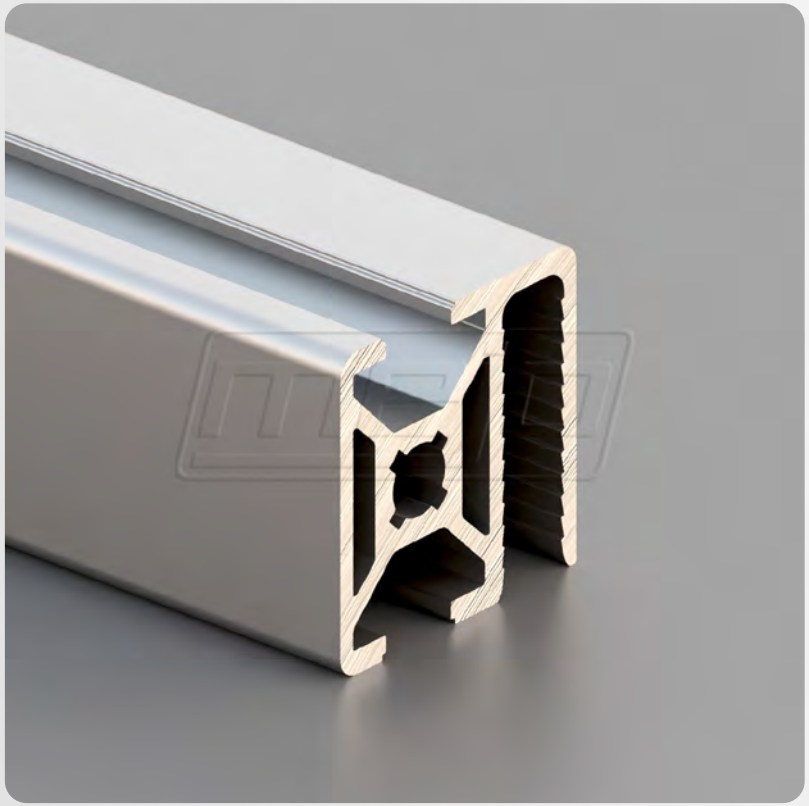

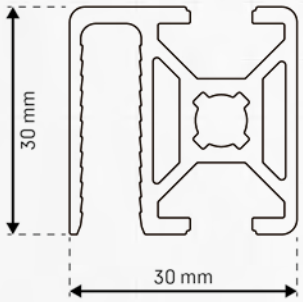

Raster	30
Abmessung	30x30 mm
Vorspannung	0,2+0,1/−0,15 mm
Nutmaß	8,0+0,3 mm
Kernbohrung	6,8−0,2 mm*
Nutzlänge	6030 mm oder 6090−0+10 mm

*Kernbohrung 6,8 mm für Gewindeschneiden

Flächenberechnung

Fläche		[mm²]	318,30
Umfang Außenkontur		mm	230,50
Schwerpunkt	X	[mm]	15,79
	Y	[mm]	15,98

Flächenträgheitsmomente

2. Grad horizontal	IX	[mm⁴]	29028,10
2. Grad vertikal	IY	[mm⁴]	25004,70

Widerstandsmomente

	WX max	[mm³]	1815,30
	WX min	[mm³]	1815,30
	WY max	[mm³]	1582,80
	WY min	[mm³]	1582,80
Nominalgewicht	KG	[kg/m]	±0,863

© mejo Metall Josten GmbH & Co. KG

BSP8-30WG40 Typ B

Nut 8 / leicht WG40

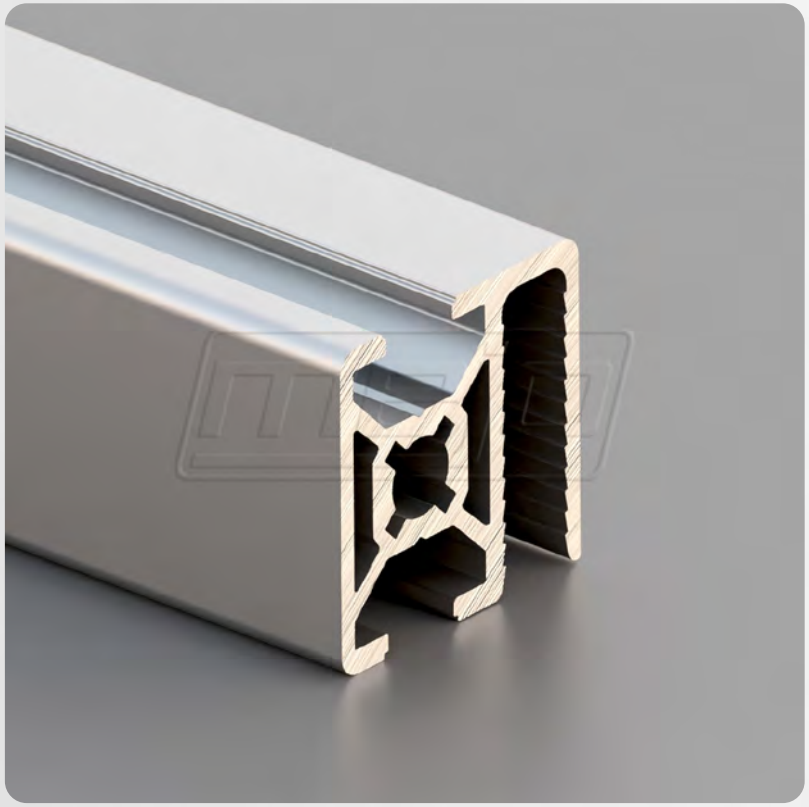

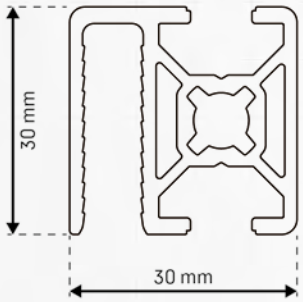

Raster	30
Abmessung	30x30 mm
Vorspannung	0,2+0,1/−0,15 mm
Nutmaß	8,0+0,3 mm
Kernbohrung	7,3+0,2/−0,1 mm*
Nutzlänge	6030 mm oder 6090−0+10 mm

*Kernbohrung 7,3 mm für Spezialverbinder

Flächenberechnung

Fläche		[mm²]	324,50
Umfang Außenkontur		mm	233,80
Schwerpunkt	X	[mm]	15,68
	Y	[mm]	15,72

Flächenträgheitsmomente

2. Grad horizontal	IX	[mm⁴]	30511,00
2. Grad vertikal	IY	[mm⁴]	25236,00

Widerstandsmomente

	WX max	[mm³]	2136,60
	WX min	[mm³]	1941,00
	WY max	[mm³]	1762,40
	WY min	[mm³]	1609,30
Nominalgewicht	KG	[kg/m]	±0,865

© mejo Metall Josten GmbH & Co. KG

BSP8-45WG40

Nut 8 / leicht WG40

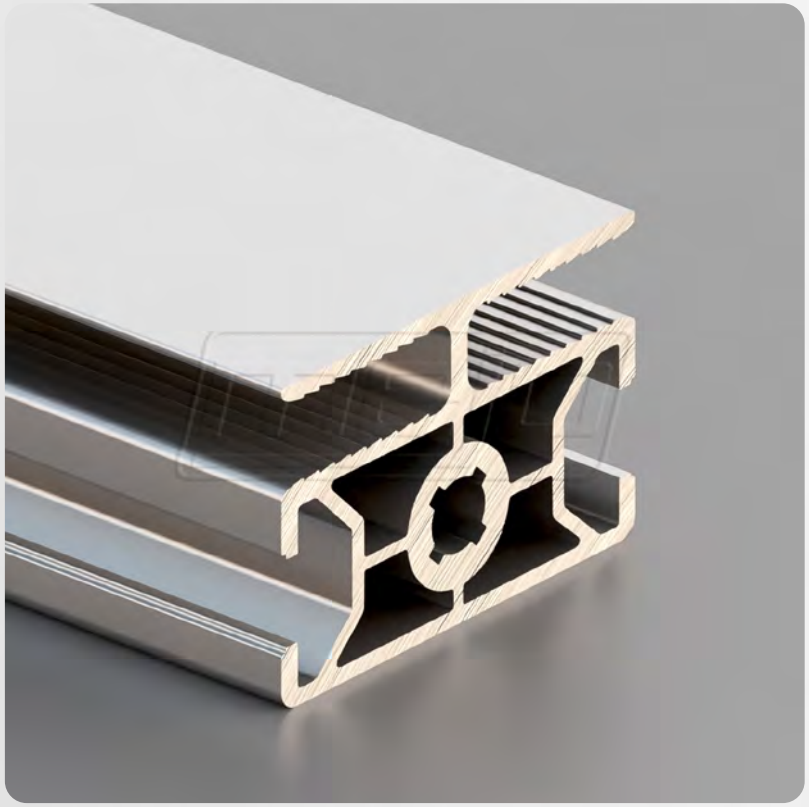

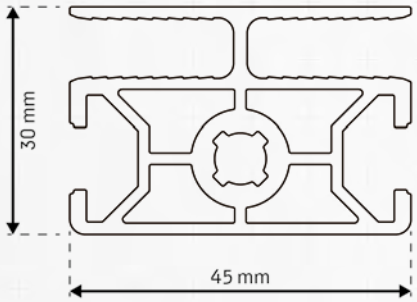

Raster	30
Abmessung	30x45 mm
Vorspannung	0,2+0,1/−0,15 mm
Nutmaß	8,0+0,3 mm
Kernbohrung	6,8−0,2 mm*
Nutzlänge	6030 mm oder 6090−0+10 mm

*Kernbohrung 6,8 mm für Gewindeschneiden

Flächenberechnung

Fläche		[mm²]	442,80
Umfang Außenkontur		mm	290,50
Schwerpunkt	X	[mm]	22,50
	Y	[mm]	16,13

Flächenträgheitsmomente

2. Grad horizontal	IX	[mm⁴]	40543,00
2. Grad vertikal	IY	[mm⁴]	69448,80

Widerstandsmomente

	WX max	[mm³]	2512,80
	WX min	[mm³]	2512,80
	WY max	[mm³]	3086,60
	WY min	[mm³]	3086,60
Nominalgewicht	KG	[kg/m]	±1,200

© mejo Metall Josten GmbH & Co. KG

BSP8-NAD

Nut 8 / leicht

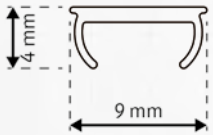

Raster	30
Abmessung	9x4 mm
Vorspannung	–
Nutmaß	–
Kernbohrung	–
Nutzlänge	2000–0+10 mm

Flächenberechnung

Fläche		[mm²]	12,88
Umfang Außenkontur		mm	34,70
Schwerpunkt	X	[mm]	4,60
	Y	[mm]	3,73

Flächenträgheitsmomente

2. Grad horizontal	IX	[mm⁴]	23,00
2. Grad vertikal	IY	[mm⁴]	114,00

Widerstandsmomente

	WX max	[mm³]	6,20
	WX min	[mm³]	5,90
	WY max	[mm³]	24,80
	WY min	[mm³]	24,80
Nominalgewicht	KG	[kg/m]	±0,035

© mejo Metall Josten GmbH & Co. KG

BSP8-L22

Nut 8 / leicht

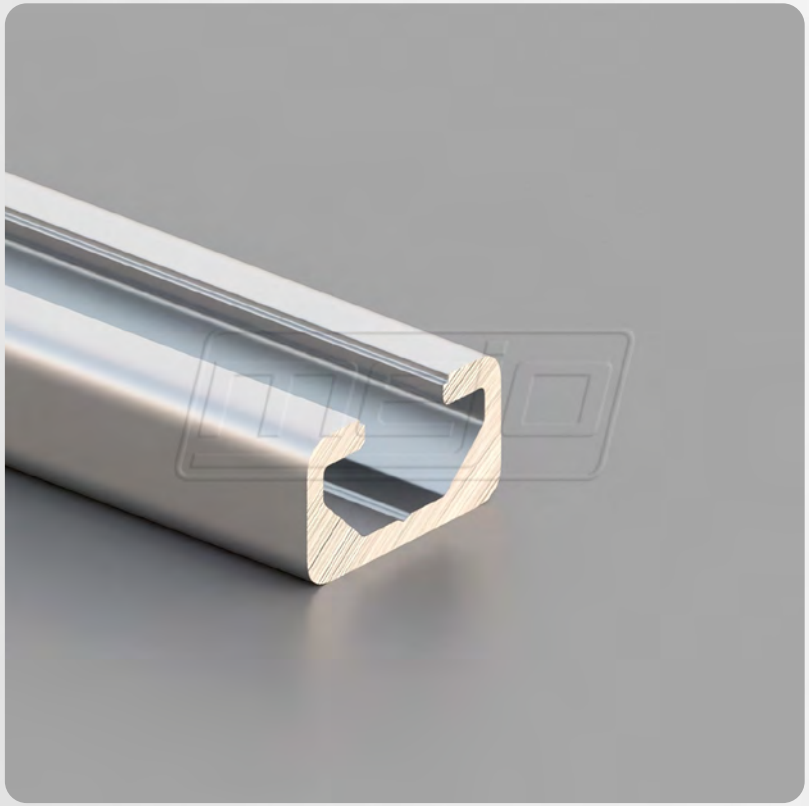

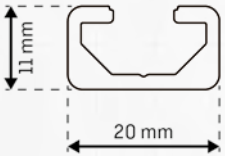

Raster	30
Abmessung	20x11 mm
Vorspannung	0,2+0,1/−0,15 mm
Nutmaß	8,0±0,2 mm
Kernbohrung	–
Nutzlänge	6030 mm oder 6090−0+10 mm

Flächenberechnung

Fläche		[mm²]	101,80
Umfang Außenkontur		mm	87,30
Schwerpunkt	X	[mm]	4,50
	Y	[mm]	10,00

Flächenträgheitsmomente

2. Grad horizontal	IX	[mm⁴]	5157,00
2. Grad vertikal	IY	[mm⁴]	1302,00

Widerstandsmomente

	WX max	[mm³]	515,70
	WX min	[mm³]	515,70
	WY max	[mm³]	292,00
	WY min	[mm³]	199,20
Nominalgewicht	KG	[kg/m]	±0,275

© mejo Metall Josten GmbH & Co. KG

BSP10-L40

Nut 10 / leicht

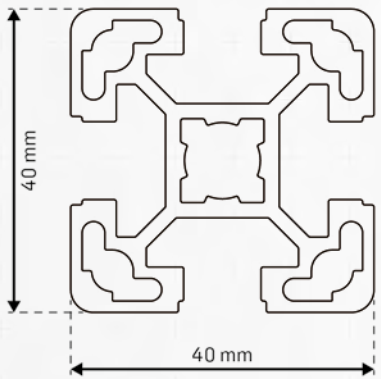

Raster	40
Abmessung	40x40 mm
Vorspannung	0,2+0,1/−0,15 mm
Nutmaß	10,0+0,4 mm
Kernbohrung	10,0±0,15 mm
Nutzlänge	6030 mm oder 6090−0+10 mm

Flächenberechnung

Fläche		[mm²]	554,10
Umfang Außenkontur		mm	310,90
Schwerpunkt	X	[mm]	20,00
	Y	[mm]	20,00

Flächenträgheitsmomente

2. Grad horizontal	IX	[mm⁴]	90360,00
2. Grad vertikal	IY	[mm⁴]	90360,00

Widerstandsmomente

	WX max	[mm³]	4518,00
	WX min	[mm³]	4518,00
	WY max	[mm³]	4518,00
	WY min	[mm³]	4518,00
Nominalgewicht	KG	[kg/m]	±1,502

© mejo Metall Josten GmbH & Co. KG

BSP10-L41

Nut 10 / leicht 1N

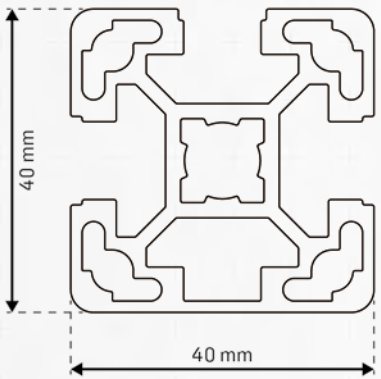

Raster	40
Abmessung	40x40 mm
Vorspannung	0,2+0,1/−0,15 mm
Nutmaß	10,0+0,4 mm
Kernbohrung	10,0±0,15 mm
Nutzlänge	6030 mm oder 6090−0+10 mm

Flächenberechnung

Fläche		[mm²]	571,60
Umfang Außenkontur		mm	271,80
Schwerpunkt	X	[mm]	20,00
	Y	[mm]	20,58

Flächenträgheitsmomente

2. Grad horizontal	IX	[mm⁴]	96631,70
2. Grad vertikal	IY	[mm⁴]	90051,00

Widerstandsmomente

	WX max	[mm³]	4693,50
	WX min	[mm³]	4693,50
	WY max	[mm³]	4527,50
	WY min	[mm³]	4527,50
Nominalgewicht	KG	[kg/m]	±1,549

© mejo Metall Josten GmbH & Co. KG

BSP10-L42

Nut 10 / leicht 2N-90°

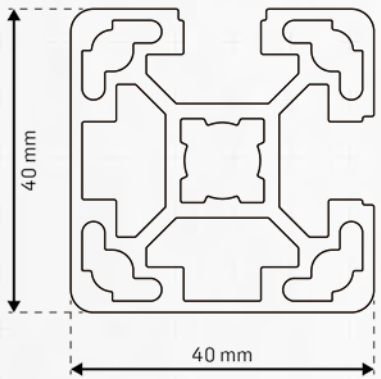

Raster	40
Abmessung	40x40 mm
Vorspannung	0,2+0,1/−0,15 mm
Nutmaß	10,0+0,4 mm
Kernbohrung	10,0±0,15 mm
Nutzlänge	6030 mm oder 6090−0+10 mm

Flächenberechnung

Fläche		[mm²]	589,00
Umfang Außenkontur		mm	232,90
Schwerpunkt	X	[mm]	20,57
	Y	[mm]	20,57

Flächenträgheitsmomente

2. Grad horizontal	IX	[mm⁴]	96834,40
2. Grad vertikal	IY	[mm⁴]	96834,40

Widerstandsmomente

	WX max	[mm³]	4983,30
	WX min	[mm³]	4707,40
	WY max	[mm³]	4983,30
	WY min	[mm³]	4707,40
Nominalgewicht	KG	[kg/m]	±1,596

© mejo Metall Josten GmbH & Co. KG

BSP10-L43

Nut 10 / leicht 2N-180°

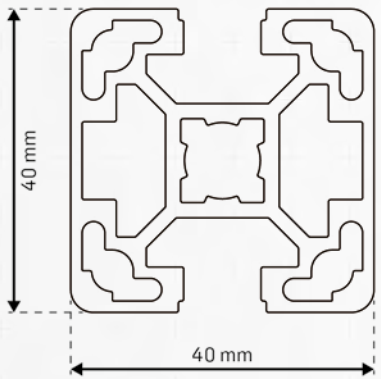

Raster	40
Abmessung	40x40 mm
Vorspannung	0,2+0,1/−0,15 mm
Nutmaß	10,0+0,4 mm
Kernbohrung	10,0±0,15 mm
Nutzlänge	6030 mm oder 6090−0+10 mm

Flächenberechnung

Fläche		[mm²]	589,00
Umfang Außenkontur		mm	232,80
Schwerpunkt	X	[mm]	20,00
	Y	[mm]	20,00

Flächenträgheitsmomente

2. Grad horizontal	IX	[mm⁴]	90747,80
2. Grad vertikal	IY	[mm⁴]	103304,80

Widerstandsmomente

	WX max	[mm³]	4537,40
	WX min	[mm³]	4537,40
	WY max	[mm³]	5165,20
	WY min	[mm³]	5165,20
Nominalgewicht	KG	[kg/m]	±1,596

© mejo Metall Josten GmbH & Co. KG

BSP10-L453

Nut 10 / leicht 3N

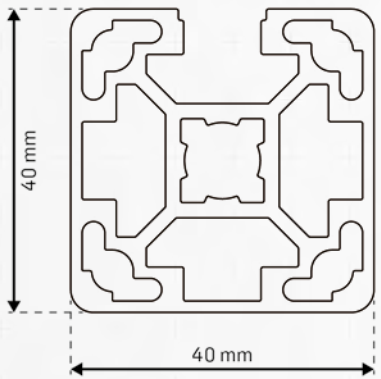

Raster	40
Abmessung	40x40 mm
Vorspannung	0,2+0,1/−0,15 mm
Nutmaß	10,0+0,4 mm
Kernbohrung	10,0±0,15 mm
Nutzlänge	6030 mm oder 6090−0+10 mm

Flächenberechnung

Fläche		[mm²]	606,50
Umfang Außenkontur		mm	193,80
Schwerpunkt	X	[mm]	20,55
	Y	[mm]	20,00

Flächenträgheitsmomente

2. Grad horizontal	IX	[mm⁴]	103501,60
2. Grad vertikal	IY	[mm⁴]	97036,80

Widerstandsmomente

	WX max	[mm³]	5175,00
	WX min	[mm³]	5175,00
	WY max	[mm³]	4721,00
	WY min	[mm³]	4721,00
Nominalgewicht	KG	[kg/m]	±1,644

© mejo Metall Josten GmbH & Co. KG

BSP10-L81

Nut 10 / leicht

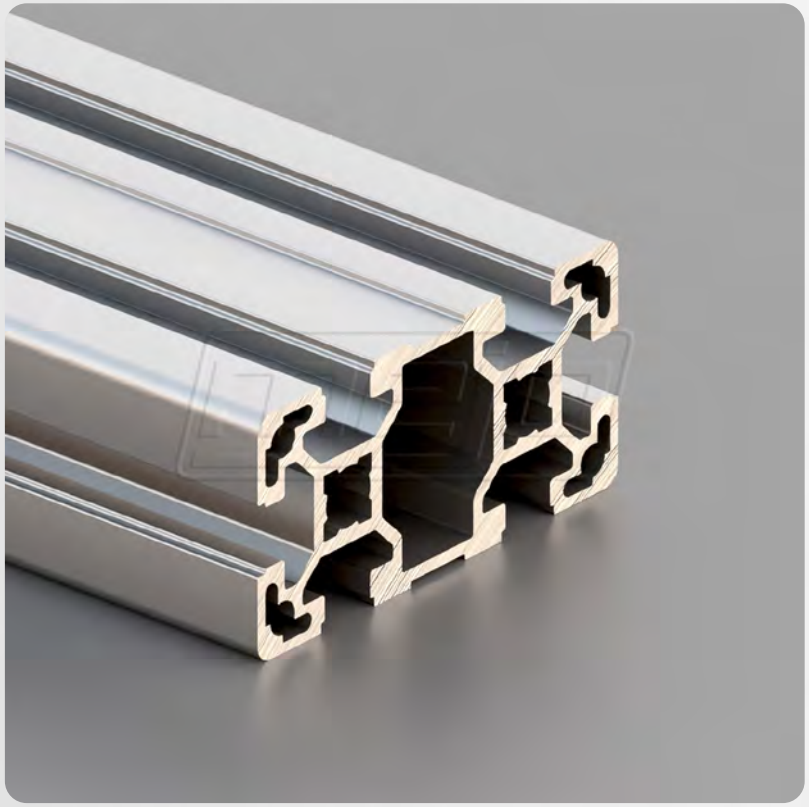

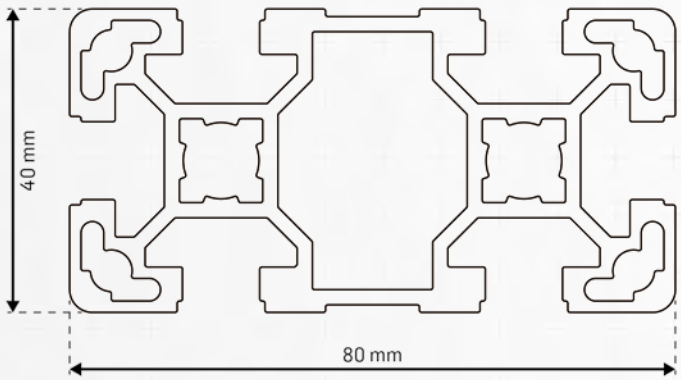

Raster	40
Abmessung	80x40 mm
Vorspannung	0,2+0,1/−0,15 mm
Nutmaß	10,0+0,4 mm
Kernbohrung	10,0±0,15 mm
Nutzlänge	6030 mm oder 6090−0+10 mm

Flächenberechnung

Fläche		[mm²]	972,40
Umfang Außenkontur		mm	471,90
Schwerpunkt	X	[mm]	20,00
	Y	[mm]	40,00

Flächenträgheitsmomente

2. Grad horizontal	IX	[mm⁴]	626328,00
2. Grad vertikal	IY	[mm⁴]	171916,00

Widerstandsmomente

	WX max	[mm³]	15658,20
	WX min	[mm³]	15658,20
	WY max	[mm³]	8595,80
	WY min	[mm³]	8595,80
Nominalgewicht	KG	[kg/m]	±2,635

© mejo Metall Josten GmbH & Co. KG

BSP10-L83

Nut 10 / leicht 2N

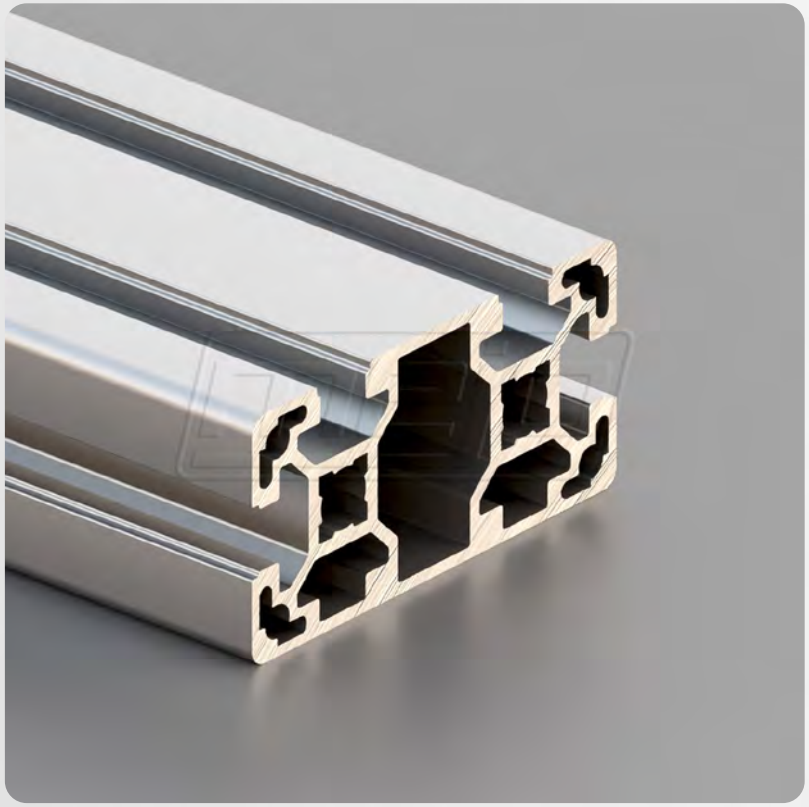

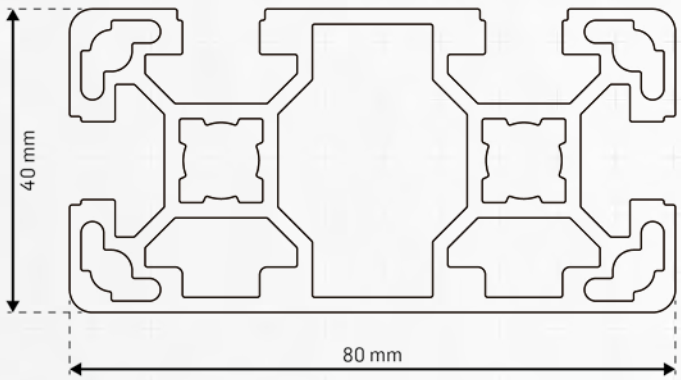

Raster	40
Abmessung	80x40 mm
Vorspannung	0,2+0,1/−0,15 mm
Nutmaß	10,0+0,4 mm
Kernbohrung	10,0±0,15 mm
Nutzlänge	6030 mm oder 6090−0+10 mm

Flächenberechnung

Fläche		[mm²]	1006,30
Umfang Außenkontur		mm	390,10
Schwerpunkt	X	[mm]	20,80
	Y	[mm]	40,00

Flächenträgheitsmomente

2. Grad horizontal	IX	[mm⁴]	642206,00
2. Grad vertikal	IY	[mm⁴]	186288,00

Widerstandsmomente

	WX max	[mm³]	16055,10
	WX min	[mm³]	16055,10
	WY max	[mm³]	9724,10
	WY min	[mm³]	8937,90
Nominalgewicht	KG	[kg/m]	±2,727

© mejo Metall Josten GmbH & Co. KG

BSP10-L84

Nut 10 / leicht 3N-90°

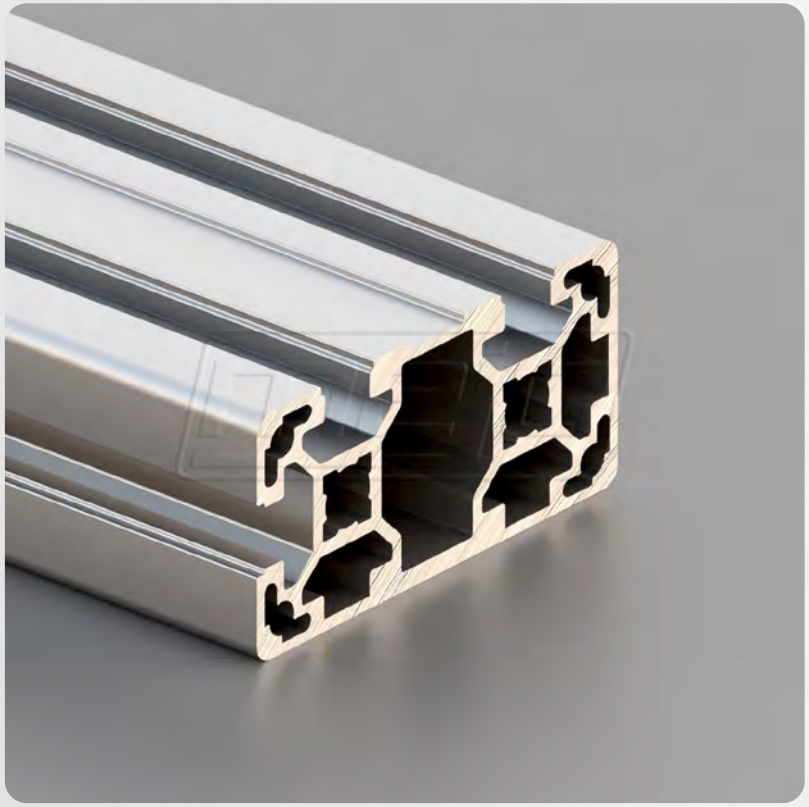

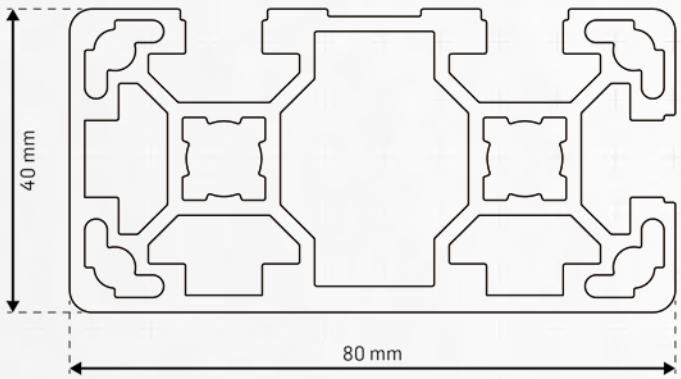

Raster	40
Abmessung	80x40 mm
Vorspannung	0,2+0,1/−0,15 mm
Nutmaß	10,2+0,3 mm
Kernbohrung	10,0±0,15 mm
Nutzlänge	6030 mm oder 6090−0+10 mm

Flächenberechnung

Fläche		[mm²]	1065,60
Umfang Außenkontur		mm	354,80
Schwerpunkt	X	[mm]	19,30
	Y	[mm]	39,10

Flächenträgheitsmomente

2. Grad horizontal	IX	[mm⁴]	715261,00
2. Grad vertikal	IY	[mm⁴]	198876,00

Widerstandsmomente

	WX max	[mm³]	18295,70
	WX min	[mm³]	17274,60
	WY max	[mm³]	10316,70
	WY min	[mm³]	9370,80
Nominalgewicht	KG	[kg/m]	±2,971

© mejo Metall Josten GmbH & Co. KG

BSP10-L121

Nut 10 / leicht

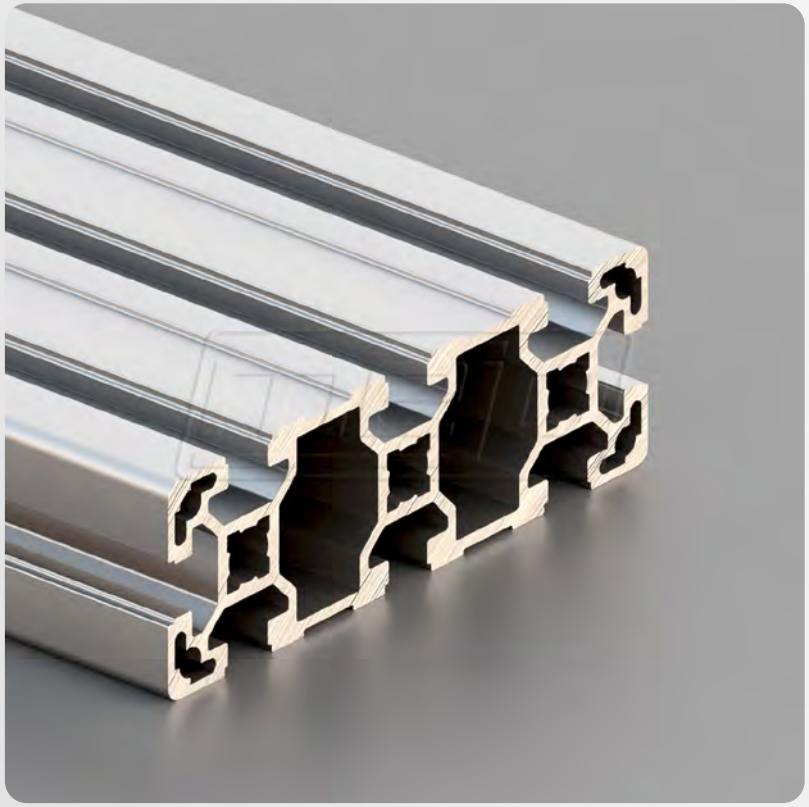

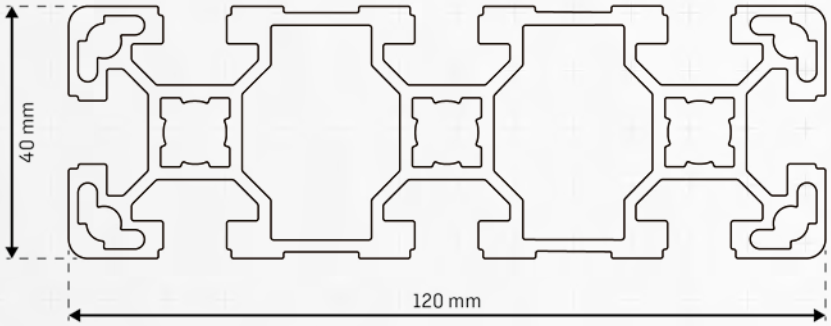

Raster	40
Abmessung	120x40 mm
Vorspannung	0,2+0,1/−0,15 mm
Nutmaß	10,0+0,4 mm
Kernbohrung	10,0±0,15 mm
Nutzlänge	6030 mm oder 6090−0+10 mm

Flächenberechnung

Fläche		[mm²]	1387,10
Umfang Außenkontur		mm	667,80
Schwerpunkt	X	[mm]	20,00
	Y	[mm]	60,00

Flächenträgheitsmomente

2. Grad horizontal	IX	[mm⁴]	1934467,00
2. Grad vertikal	IY	[mm⁴]	252733,00

Widerstandsmomente

	WX max	[mm³]	32241,10
	WX min	[mm³]	32241,10
	WY max	[mm³]	12636,70
	WY min	[mm³]	12636,70
Nominalgewicht	KG	[kg/m]	±3,759

© mejo Metall Josten GmbH & Co. KG

BSP10-L161

Nut 10 / leicht

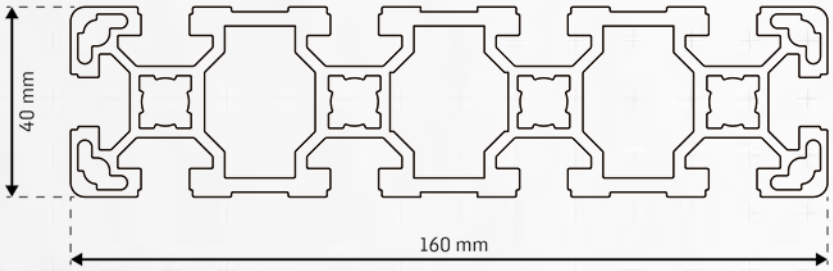

Raster	40
Abmessung	160x40 mm
Vorspannung	0,2+0,1/−0,15 mm
Nutmaß	10,0+0,4 mm
Kernbohrung	10,0±0,15 mm
Nutzlänge	6030 mm oder 6090−0+10 mm

Flächenberechnung

Fläche		[mm²]	2008,90
Umfang Außenkontur		mm	791,90
Schwerpunkt	X	[mm]	20,00
	Y	[mm]	80,00

Flächenträgheitsmomente

2. Grad horizontal	IX	[mm⁴]	4606747,00
2. Grad vertikal	IY	[mm⁴]	368960,00

Widerstandsmomente

	WX max	[mm³]	57584,30
	WX min	[mm³]	57584,30
	WY max	[mm³]	18448,00
	WY min	[mm³]	18448,00
Nominalgewicht	KG	[kg/m]	±5,444

© mejo Metall Josten GmbH & Co. KG

BSP10-L80

Nut 10 / leicht

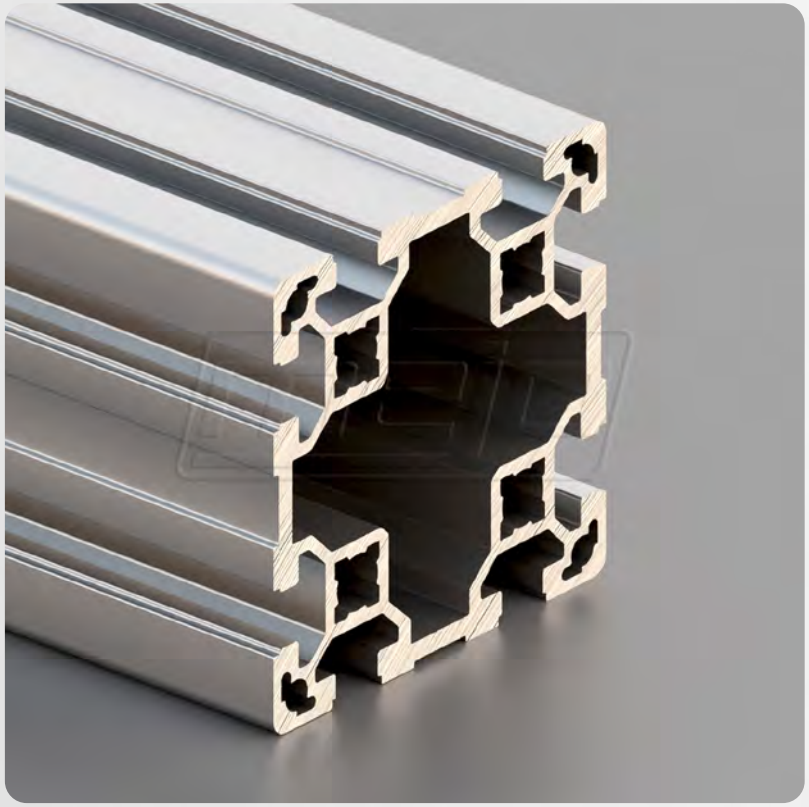

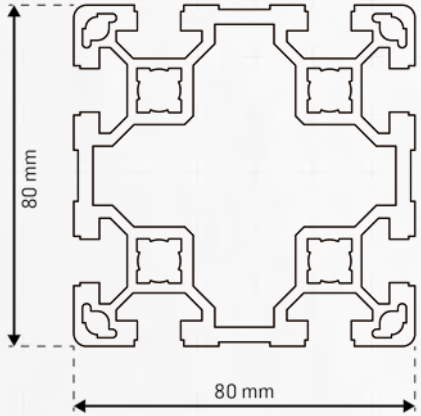

Raster	40
Abmessung	80x80 mm
Vorspannung	0,2+0,1/−0,15 mm
Nutmaß	10,0+0,4 mm
Kernbohrung	10,0±0,15 mm
Nutzlänge	6030 mm oder 6090−0+10 mm

Flächenberechnung

Fläche		[mm²]	1807,40
Umfang Außenkontur		mm	644,00
Schwerpunkt	X	[mm]	40,00
	Y	[mm]	40,00

Flächenträgheitsmomente

2. Grad horizontal	IX	[mm⁴]	1314127,00
2. Grad vertikal	IY	[mm⁴]	1314127,00

Widerstandsmomente

	WX max	[mm³]	32853,20
	WX min	[mm³]	32853,20
	WY max	[mm³]	32853,20
	WY min	[mm³]	32853,20
Nominalgewicht	KG	[kg/m]	±4,898

© mejo Metall Josten GmbH & Co. KG

BSP10-L86

Nut 10 / leicht 2N

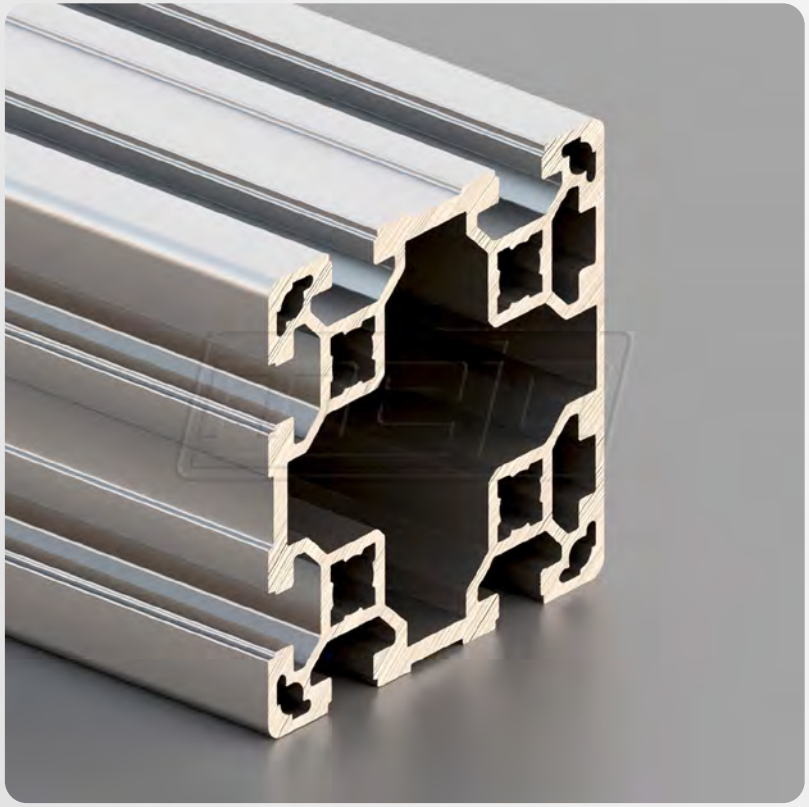

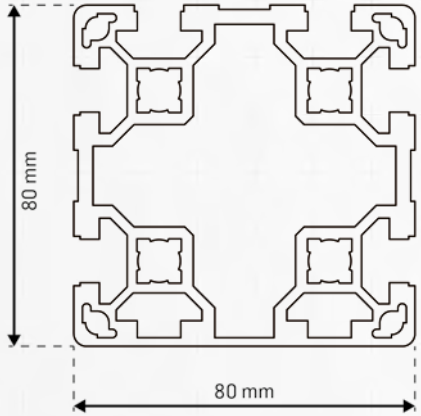

Raster	40
Abmessung	80x80 mm
Vorspannung	0,2+0,1/−0,15 mm
Nutmaß	10,2+0,4 mm
Kernbohrung	10,0±0,15 mm
Nutzlänge	6030 mm oder 6090−0+10 mm

Flächenberechnung

Fläche		[mm²]	1829,70
Umfang Außenkontur		mm	561,80
Schwerpunkt	X	[mm]	40,50
	Y	[mm]	40,00

Flächenträgheitsmomente

2. Grad horizontal	IX	[mm⁴]	1332190,00
2. Grad vertikal	IY	[mm⁴]	1353946,00

Widerstandsmomente

	WX max	[mm³]	33304,80
	WX min	[mm³]	33304,80
	WY max	[mm³]	34295,20
	WY min	[mm³]	33413,60
Nominalgewicht	KG	[kg/m]	±4,958

© mejo Metall Josten GmbH & Co. KG

BSP10-L87

Nut 10 / leicht 4N-90°

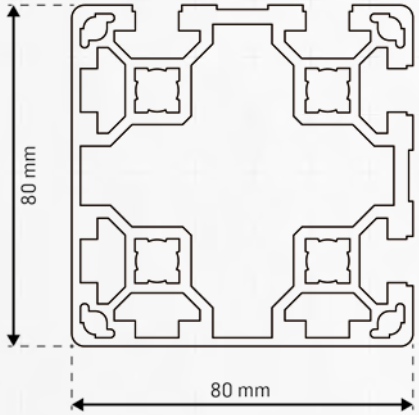

Raster	40
Abmessung	80x80 mm
Vorspannung	0,2+0,1/−0,15 mm
Nutmaß	10,2+0,4 mm
Kernbohrung	10,0±0,15 mm
Nutzlänge	6030 mm oder 6090−0+10 mm

Flächenberechnung

Fläche		[mm²]	1851,90
Umfang Außenkontur		mm	479,50
Schwerpunkt	X	[mm]	39,48
	Y	[mm]	39,48

Flächenträgheitsmomente

2. Grad horizontal	IX	[mm⁴]	1372015,00
2. Grad vertikal	IY	[mm⁴]	1372015,00

Widerstandsmomente

	WX max	[mm³]	34747,40
	WX min	[mm³]	33864,70
	WY max	[mm³]	34747,40
	WY min	[mm³]	33864,70
Nominalgewicht	KG	[kg/m]	±5,019

© mejo Metall Josten GmbH & Co. KG

BSP10-L122

Nut 10 / leicht

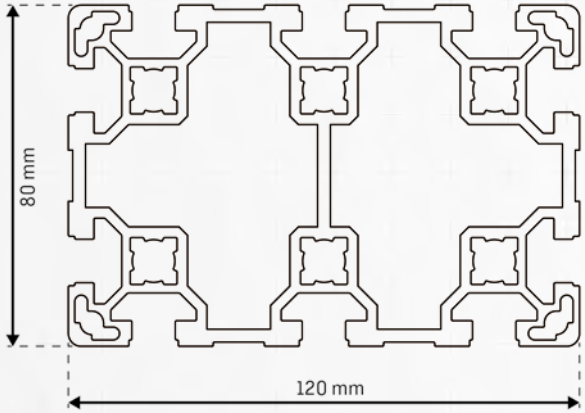

Raster	40
Abmessung	120x80 mm
Vorspannung	0,2+0,1/−0,15 mm
Nutmaß	10,0+0,4 mm
Kernbohrung	10,0±0,15 mm
Nutzlänge	6030 mm oder 6090−0+10 mm

Flächenberechnung

Fläche		[mm²]	2356,30
Umfang Außenkontur		mm	795,00
Schwerpunkt	X	[mm]	40,00
	Y	[mm]	60,00

Flächenträgheitsmomente

2. Grad horizontal	IX	[mm⁴]	3530841,00
2. Grad vertikal	IY	[mm⁴]	1759896,00

Widerstandsmomente

	WX max	[mm³]	58847,30
	WX min	[mm³]	58847,30
	WY max	[mm³]	43997,40
	WY min	[mm³]	43997,40
Nominalgewicht	KG	[kg/m]	±6,385

© mejo Metall Josten GmbH & Co. KG

BSP10-L162

Nut 10 / leicht

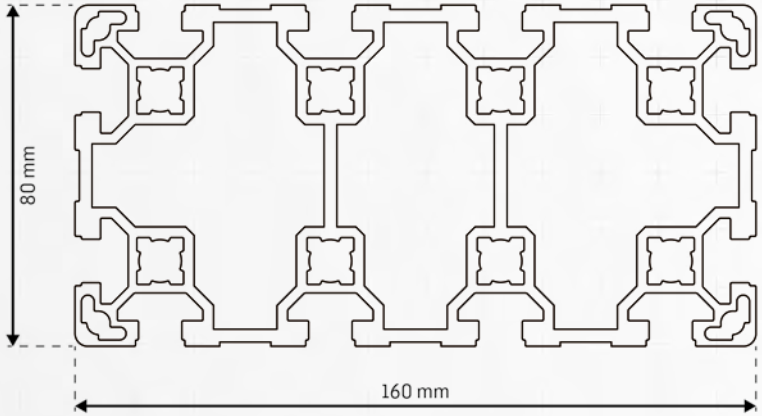

Raster	40
Abmessung	160x80 mm
Vorspannung	0,2+0,1/−0,15 mm
Nutmaß	10,0+0,4 mm
Kernbohrung	10,0±0,15 mm
Nutzlänge	6030 mm oder 6090−0+10 mm

Flächenberechnung

Fläche		[mm²]	3051,80
Umfang Außenkontur		mm	956,60
Schwerpunkt	X	[mm]	40,00
	Y	[mm]	80,00

Flächenträgheitsmomente

2. Grad horizontal	IX	[mm⁴]	7754068,00
2. Grad vertikal	IY	[mm⁴]	2327167,00

Widerstandsmomente

	WX max	[mm³]	96925,90
	WX min	[mm³]	96925,90
	WY max	[mm³]	58179,20
	WY min	[mm³]	58179,20
Nominalgewicht	KG	[kg/m]	±8,270

© mejo Metall Josten GmbH & Co. KG

BSP10-L44

Nut 10 / leicht R33,3

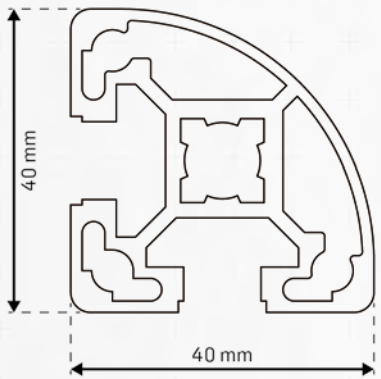

Raster	40
Abmessung	40x40 mm
Vorspannung	0,2+0,1/−0,15 mm
Nutmaß	10,0+0,4 mm
Kernbohrung	10,0±0,15 mm
Nutzlänge	6030 mm oder 6090−0+10 mm

Flächenberechnung

Fläche		[mm²]	484,50
Umfang Außenkontur		mm	295,40
Schwerpunkt	X	[mm]	22,20
	Y	[mm]	17,80

Flächenträgheitsmomente

2. Grad horizontal	IX	[mm⁴]	69396,30
2. Grad vertikal	IY	[mm⁴]	69396,30

Widerstandsmomente

	WX max	[mm³]	3896,50
	WX min	[mm³]	3127,40
	WY max	[mm³]	3127,40
	WY min	[mm³]	2873,30
Nominalgewicht	KG	[kg/m]	±1,313

© mejo Metall Josten GmbH & Co. KG

BSP10-L85

Nut 10 / leicht

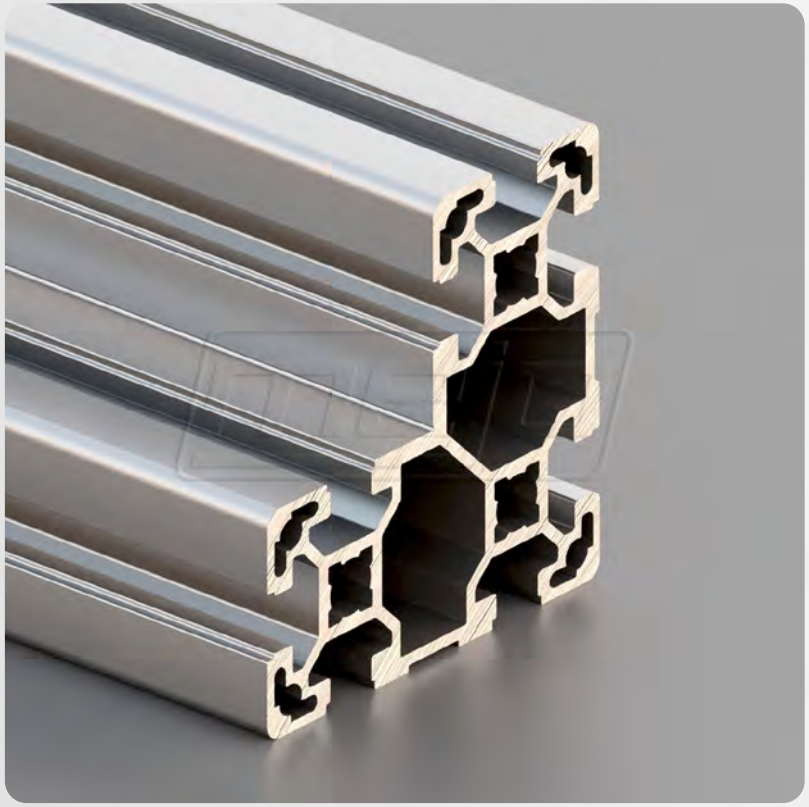

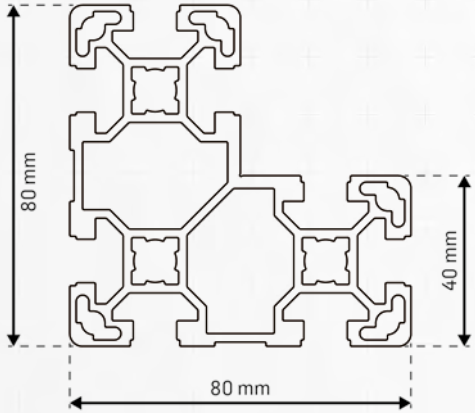

Raster	40
Abmessung	80x80x40 mm
Vorspannung	0,2+0,1/−0,15 mm
Nutmaß	10,0+0,4 mm
Kernbohrung	10,0±0,15 mm
Nutzlänge	6030 mm oder 6090−0+10 mm

Flächenberechnung

Fläche		[mm²]	1395,20
Umfang Außenkontur		mm	627,30
Schwerpunkt	X	[mm]	34,08
	Y	[mm]	45,92

Flächenträgheitsmomente

2. Grad horizontal	IX	[mm⁴]	823019,00
2. Grad vertikal	IY	[mm⁴]	823024,00

Widerstandsmomente

	WX max	[mm³]	24151,20
	WX min	[mm³]	17922,20
	WY max	[mm³]	24150,90
	WY min	[mm³]	17922,20
Nominalgewicht	KG	[kg/m]	±3,781

© mejo Metall Josten GmbH & Co. KG

BSP10-UL91

Nut 10 / ultraleicht

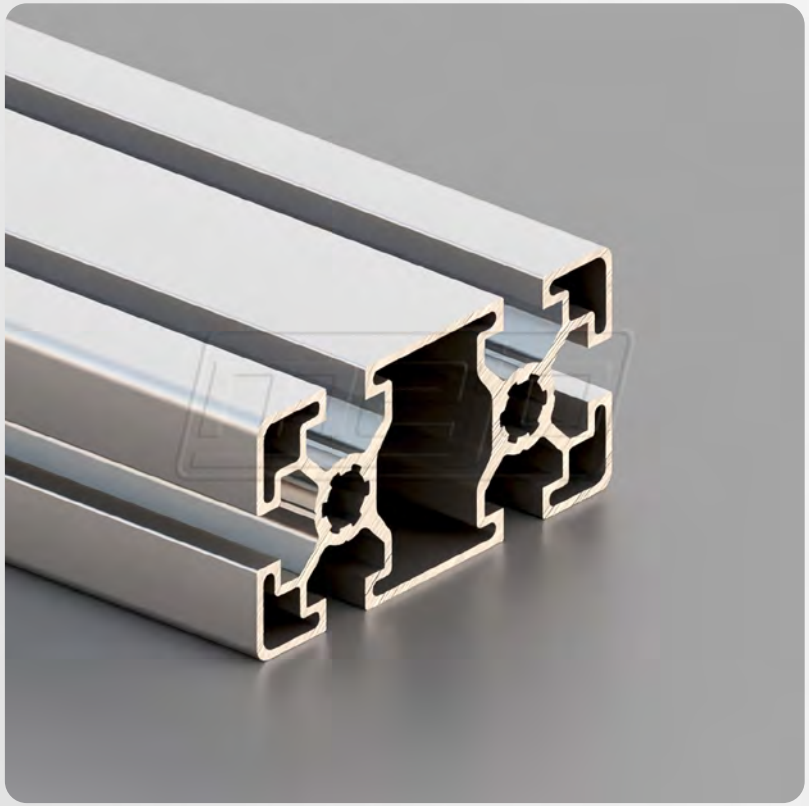

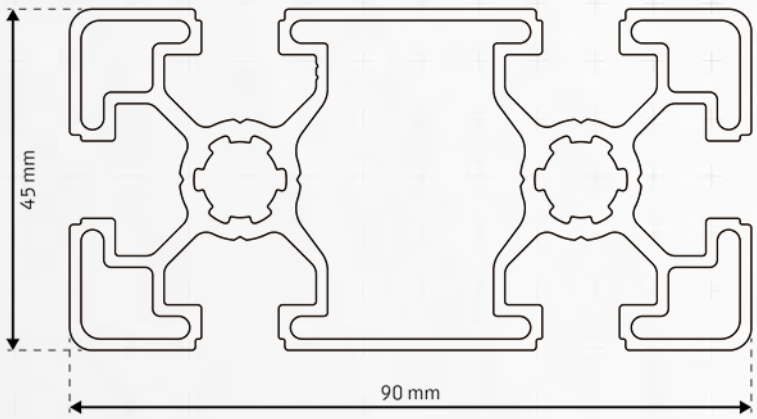

Raster	45
Abmessung	90x45 mm
Vorspannung	0,2+0,1/−0,15 mm
Nutmaß	10,2+0,2 mm
Kernbohrung	10,0±0,15 mm
Nutzlänge	6030 mm oder 6090−0+10 mm

Flächenberechnung

Fläche		[mm²]	930,20
Umfang Außenkontur		mm	531,00
Schwerpunkt	X	[mm]	22,50
	Y	[mm]	45,00

Flächenträgheitsmomente

2. Grad horizontal	IX	[mm⁴]	772906,00
2. Grad vertikal	IY	[mm⁴]	189589,00

Widerstandsmomente

	WX max	[mm³]	17178,80
	WX min	[mm³]	17175,60
	WY max	[mm³]	8427,10
	WY min	[mm³]	8425,30
Nominalgewicht	KG	[kg/m]	±2,521

© mejo Metall Josten GmbH & Co. KG

BSP10-L45

Nut 10 / leicht

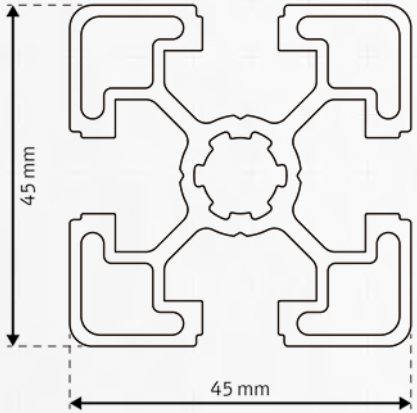

Raster	45
Abmessung	45x45 mm
Vorspannung	0,2+0,1/−0,15 mm
Nutmaß	10,0+0,4 mm
Kernbohrung	10,0±0,15 mm
Nutzlänge	6030 mm oder 6090−0+10 mm

Flächenberechnung

Fläche		[mm²]	572,40
Umfang Außenkontur		mm	355,10
Schwerpunkt	X	[mm]	22,50
	Y	[mm]	22,50

Flächenträgheitsmomente

2. Grad horizontal	IX	[mm⁴]	109971,00
2. Grad vertikal	IY	[mm⁴]	109971,00

Widerstandsmomente

	WX max	[mm³]	4887,60
	WX min	[mm³]	4887,60
	WY max	[mm³]	4887,60
	WY min	[mm³]	4887,60
Nominalgewicht	KG	[kg/m]	±1,551

© mejo Metall Josten GmbH & Co. KG

BSP10-L46

Nut 10 / leicht 1N

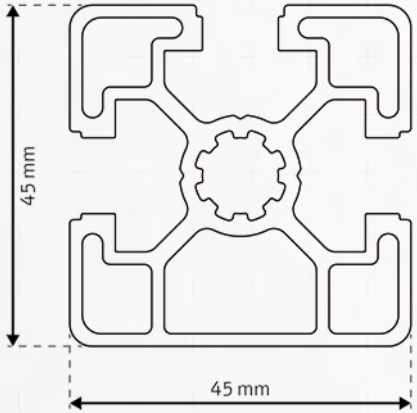

Raster	45
Abmessung	45x45 mm
Vorspannung	0,2+0,1/−0,15 mm
Nutmaß	10,0+0,4 mm
Kernbohrung	10,0±0,15 mm
Nutzlänge	6030 mm oder 6090−0+10 mm

Flächenberechnung

Fläche		[mm²]	604,40
Umfang Außenkontur		mm	308,80
Schwerpunkt	X	[mm]	22,50
	Y	[mm]	22,34

Flächenträgheitsmomente

2. Grad horizontal	IX	[mm⁴]	120793,70
2. Grad vertikal	IY	[mm⁴]	117762,20

Widerstandsmomente

	WX max	[mm³]	5405,10
	WX min	[mm³]	5332,60
	WY max	[mm³]	5233,80
	WY min	[mm³]	5233,80
Nominalgewicht	KG	[kg/m]	±1,638

© mejo Metall Josten GmbH & Co. KG

BSP10-L47

Nut 10 / leicht 2N-90°

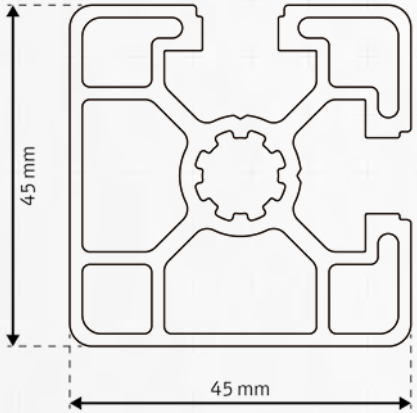

Raster	45
Abmessung	45x45 mm
Vorspannung	0,2+0,1/−0,15 mm
Nutmaß	10,0+0,4 mm
Kernbohrung	10,0±0,15 mm
Nutzlänge	6030 mm oder 6090−0+10 mm

Flächenberechnung

Fläche		[mm²]	604,30
Umfang Außenkontur		mm	264,60
Schwerpunkt	X	[mm]	22,60
	Y	[mm]	22,35

Flächenträgheitsmomente

2. Grad horizontal	IX	[mm⁴]	120962,10
2. Grad vertikal	IY	[mm⁴]	120553,60

Widerstandsmomente

	WX max	[mm³]	5411,80
	WX min	[mm³]	5340,80
	WY max	[mm³]	5333,00
	WY min	[mm³]	5383,10
Nominalgewicht	KG	[kg/m]	±1,638

© mejo Metall Josten GmbH & Co. KG

BSP10-L48

Nut 10 / leicht 2N-180°

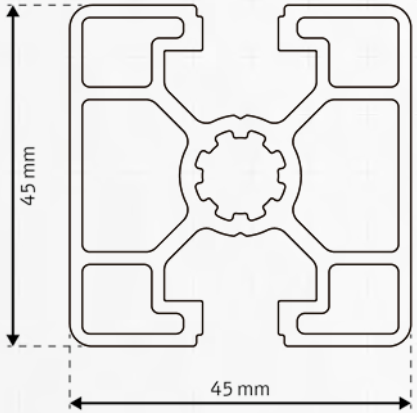

Raster	45
Abmessung	45x45 mm
Vorspannung	0,2+0,1/−0,15 mm
Nutmaß	10,0+0,4 mm
Kernbohrung	10,0±0,15 mm
Nutzlänge	6030 mm oder 6090−0+10 mm

Flächenberechnung

Fläche		[mm²]	594,50
Umfang Außenkontur		mm	264,40
Schwerpunkt	X	[mm]	22,50
	Y	[mm]	22,50

Flächenträgheitsmomente

2. Grad horizontal	IX	[mm⁴]	115639,30
2. Grad vertikal	IY	[mm⁴]	122697,10

Widerstandsmomente

	WX max	[mm³]	5139,50
	WX min	[mm³]	5139,50
	WY max	[mm³]	5453,20
	WY min	[mm³]	5453,20
Nominalgewicht	KG	[kg/m]	±1,611

© mejo Metall Josten GmbH & Co. KG

BSP10-L49

Nut 10 / leicht 3N

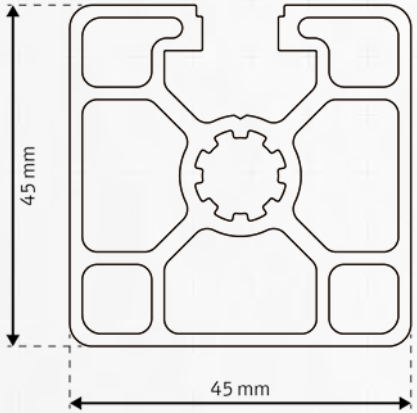

Raster	45
Abmessung	45x45 mm
Vorspannung	0,2+0,1/−0,15 mm
Nutmaß	10,0+0,4 mm
Kernbohrung	10,0±0,15 mm
Nutzlänge	6030 mm oder 6090−0+10 mm

Flächenberechnung

Fläche		[mm²]	605,90
Umfang Außenkontur		mm	219,80
Schwerpunkt	X	[mm]	22,50
	Y	[mm]	22,35

Flächenträgheitsmomente

2. Grad horizontal	IX	[mm⁴]	121304,00
2. Grad vertikal	IY	[mm⁴]	124318,00

Widerstandsmomente

	WX max	[mm³]	5426,90
	WX min	[mm³]	5356,20
	WY max	[mm³]	5525,20
	WY min	[mm³]	5525,20
Nominalgewicht	KG	[kg/m]	±1,642

© mejo Metall Josten GmbH & Co. KG

BSP10-L4530

Nut 10 / leicht

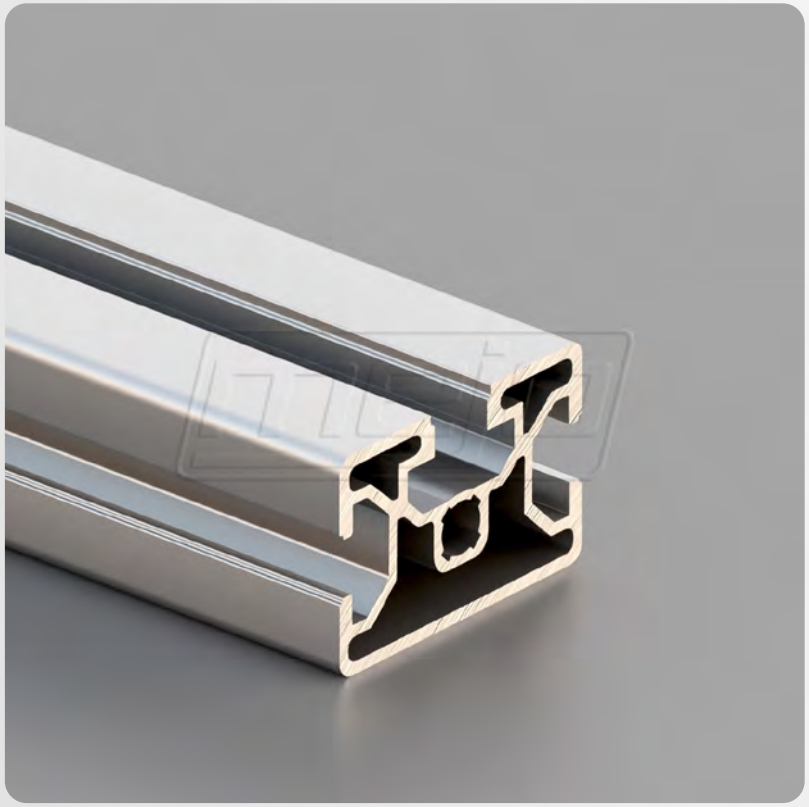

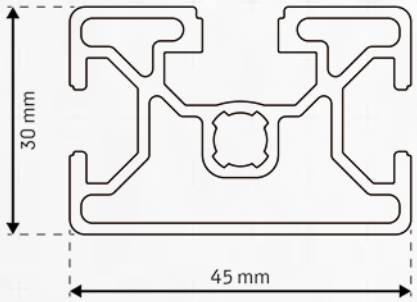

Raster	45
Abmessung	45x30 mm
Vorspannung	0,2+0,1/−0,15 mm
Nutmaß	1x10,2+/−0,2 mm und 2x8,2+/−0,2 mm
Kernbohrung	7,3±0,2 mm*
Nutzlänge	6030 mm oder 6090−0+10 mm

*Kernbohrung 7,3 mm für Spezialverbinder

Flächenberechnung

Fläche		[mm²]	394,00
Umfang Außenkontur		mm	245,10
Schwerpunkt	X	[mm]	22,50
	Y	[mm]	14,50

Flächenträgheitsmomente

2. Grad horizontal	IX	[mm⁴]	38486,00
2. Grad vertikal	IY	[mm⁴]	81216,00

Widerstandsmomente

	WX max	[mm³]	2647,00
	WX min	[mm³]	2489,30
	WY max	[mm³]	3609,60
	WY min	[mm³]	3609,60
Nominalgewicht	KG	[kg/m]	±1,064

© mejo Metall Josten GmbH & Co. KG

BSP10-L451

Nut 10 / leicht R37,5

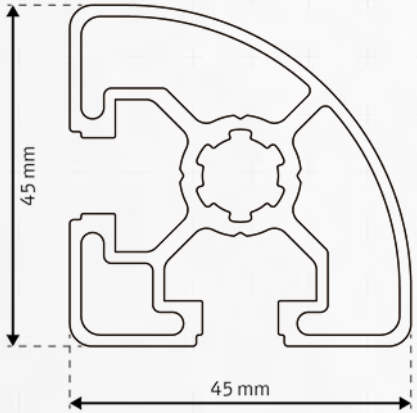

Raster	45
Abmessung	45x45 mm
Vorspannung	0,2+0,1/−0,15 mm
Nutmaß	10,0+0,4 mm
Kernbohrung	10,0±0,15 mm
Nutzlänge	6030 mm oder 6090−0+10 mm

Flächenberechnung

Fläche		[mm²]	478,60
Umfang Außenkontur		mm	249,70
Schwerpunkt	X	[mm]	24,90
	Y	[mm]	20,10

Flächenträgheitsmomente

2. Grad horizontal	IX	[mm⁴]	80838,00
2. Grad vertikal	IY	[mm⁴]	80838,00

Widerstandsmomente

	WX max	[mm³]	4024,90
	WX min	[mm³]	3244,50
	WY max	[mm³]	3244,50
	WY min	[mm³]	4024,90
Nominalgewicht	KG	[kg/m]	±1,297

© mejo Metall Josten GmbH & Co. KG

BSP10-L430

Nut 10 / leicht

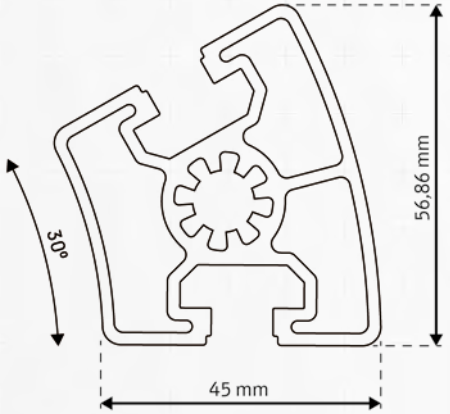

Raster	45
Abmessung	57x45 mm
Vorspannung	0,2+0,1/−0,15 mm
Nutmaß	10,0−0,1/+0,3 mm
Kernbohrung	10,0±0,15 mm
Nutzlänge	6030 mm oder 6090−0+10 mm

Flächenberechnung

Fläche		[mm²]	687,50
Umfang Außenkontur		mm	262,50
Schwerpunkt	X	[mm]	25,30
	Y	[mm]	28,40

Flächenträgheitsmomente

2. Grad horizontal	IX	[mm⁴]	151452,00
2. Grad vertikal	IY	[mm⁴]	125541,00

Widerstandsmomente

	WX max	[mm³]	5326,80
	WX min	[mm³]	5326,80
	WY max	[mm³]	5879,70
	WY min	[mm³]	4958,90
Nominalgewicht	KG	[kg/m]	±1,857

© mejo Metall Josten GmbH & Co. KG

BSP10-L445

Nut 10 / leicht

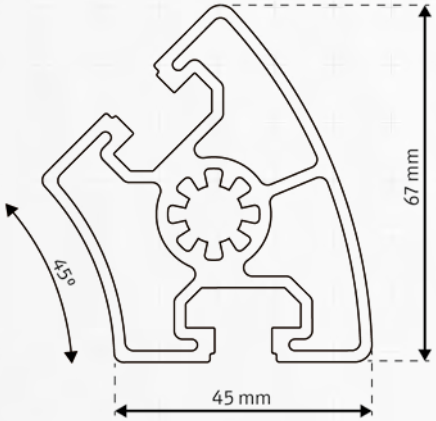

Raster	45
Abmessung	67x45 mm
Vorspannung	0,2+0,1/−0,15 mm
Nutmaß	10,0−0,1/+0,3 mm
Kernbohrung	10,0±0,15 mm
Nutzlänge	6030 mm oder 6090−0+10 mm

Flächenberechnung

Fläche		[mm²]	755,80
Umfang Außenkontur		mm	275,50
Schwerpunkt	X	[mm]	33,50
	Y	[mm]	22,00

Flächenträgheitsmomente

2. Grad horizontal	IX	[mm⁴]	135335,00
2. Grad vertikal	IY	[mm⁴]	214703,00

Widerstandsmomente

	WX max	[mm³]	6156,30
	WX min	[mm³]	5810,30
	WY max	[mm³]	6408,60
	WY min	[mm³]	6408,60
Nominalgewicht	KG	[kg/m]	±2,046

© mejo Metall Josten GmbH & Co. KG

BSP10-L91

Nut 10 / leicht

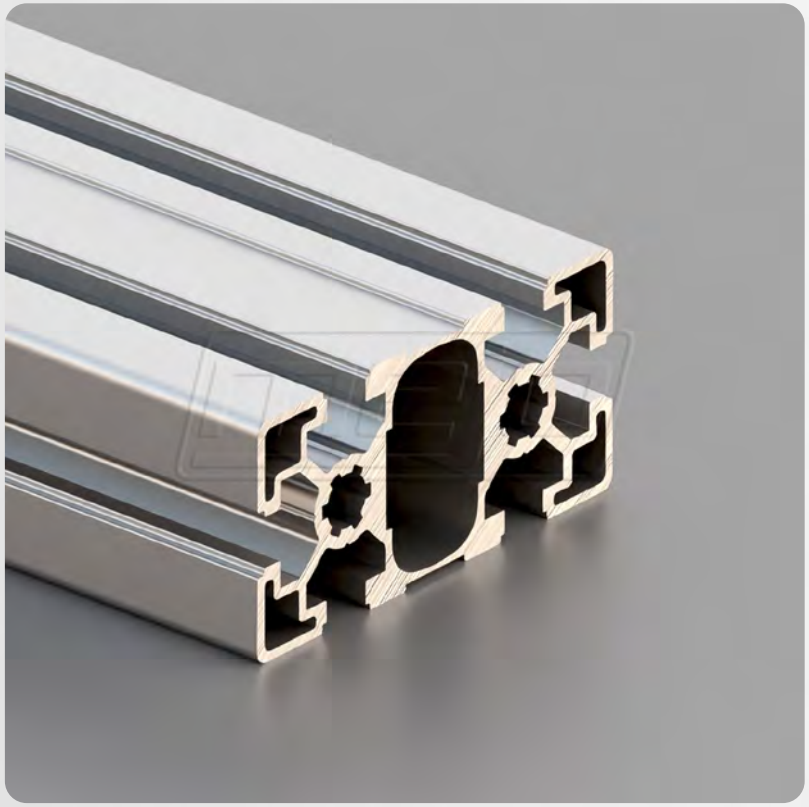

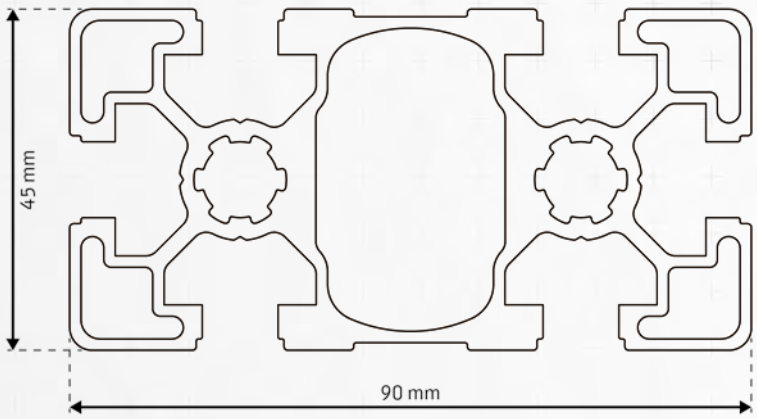

Raster	45
Abmessung	90x45 mm
Vorspannung	0,2+0,1/−0,15 mm
Nutmaß	10,0+0,4 mm
Kernbohrung	10,0±0,15 mm
Nutzlänge	6030 mm oder 6090−0+10 mm

Flächenberechnung

Fläche		[mm²]	1132,35
Umfang Außenkontur		mm	537,80
Schwerpunkt	X	[mm]	22,50
	Y	[mm]	45,00

Flächenträgheitsmomente

2. Grad horizontal	IX	[mm⁴]	821520,00
2. Grad vertikal	IY	[mm⁴]	235902,00

Widerstandsmomente

	WX max	[mm³]	18256,00
	WX min	[mm³]	18256,00
	WY max	[mm³]	10484,50
	WY min	[mm³]	10484,50
Nominalgewicht	KG	[kg/m]	±3,069

© mejo Metall Josten GmbH & Co. KG

BSP10-L92

Nut 10 / leicht 1N

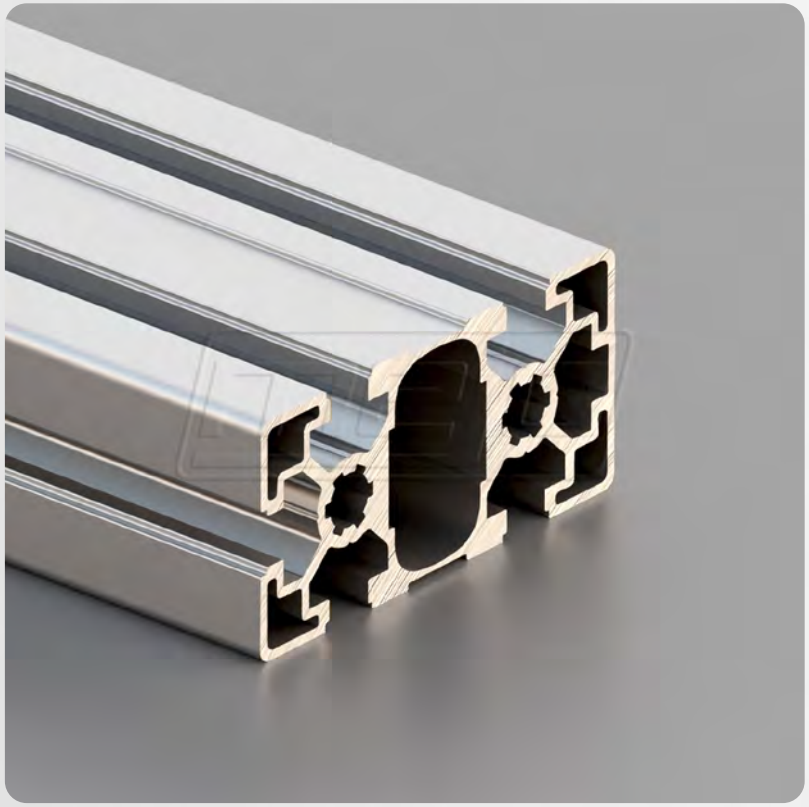

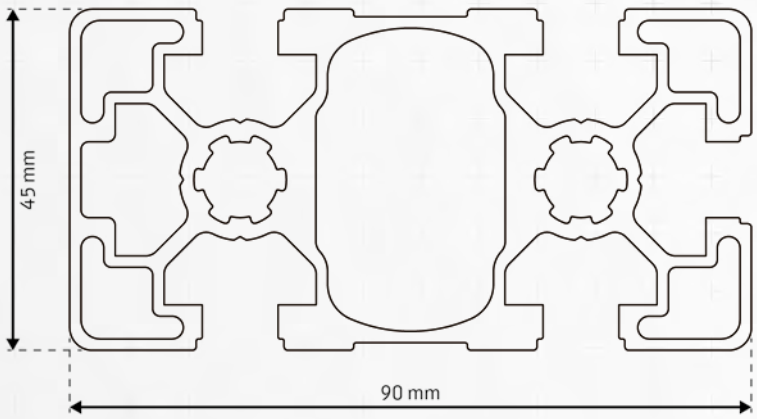

Raster	45
Abmessung	90x45 mm
Vorspannung	0,2+0,1/−0,15 mm
Nutmaß	10,0+0,4 mm
Kernbohrung	10,0±0,15 mm
Nutzlänge	6030 mm oder 6090−0+10 mm

Flächenberechnung

Fläche		[mm²]	1148,50
Umfang Außenkontur		mm	493,20
Schwerpunkt	X	[mm]	22,50
	Y	[mm]	45,60

Flächenträgheitsmomente

2. Grad horizontal	IX	[mm⁴]	85411,60
2. Grad vertikal	IY	[mm⁴]	235794,30

Widerstandsmomente

	WX max	[mm³]	10480,60
	WX min	[mm³]	10478,80
	WY max	[mm³]	19274,80
	WY min	[mm³]	18694,70
Nominalgewicht	KG	[kg/m]	±3,114

© mejo Metall Josten GmbH & Co. KG

BSP10-L94

Nut 10 / leicht 2N

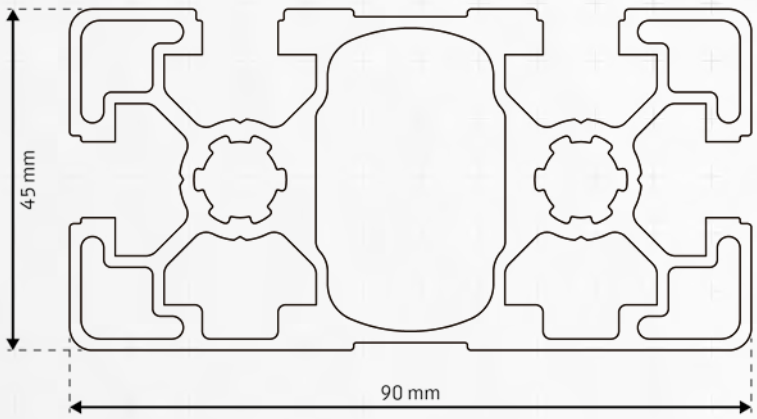

Raster	45
Abmessung	90x45 mm
Vorspannung	0,2+0,1/−0,15 mm
Nutmaß	10,0+0,4 mm
Kernbohrung	10,0±0,15 mm
Nutzlänge	6030 mm oder 6090−0+10 mm

Flächenberechnung

Fläche		[mm²]	1166,40
Umfang Außenkontur		mm	448,20
Schwerpunkt	X	[mm]	21,80
	Y	[mm]	45,00

Flächenträgheitsmomente

2. Grad horizontal	IX	[mm⁴]	838344,00
2. Grad vertikal	IY	[mm⁴]	251805,00

Widerstandsmomente

	WX max	[mm³]	18634,50
	WX min	[mm³]	18625,20
	WY max	[mm³]	11526,60
	WY min	[mm³]	10875,00
Nominalgewicht	KG	[kg/m]	±3,161

© mejo Metall Josten GmbH & Co. KG

BSP10-L95

Nut 10 / leicht 4N-180°

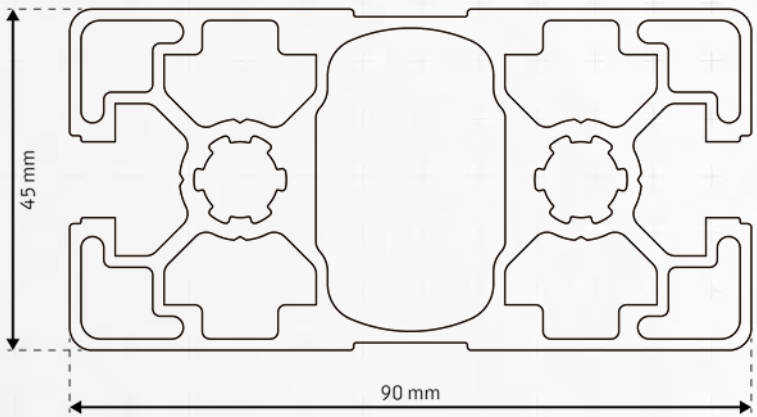

Raster	45
Abmessung	90x45 mm
Vorspannung	0,2+0,1/−0,15 mm
Nutmaß	10,0+0,4 mm
Kernbohrung	10,0±0,15 mm
Nutzlänge	6030 mm oder 6090−0+10 mm

Flächenberechnung

Fläche		[mm²]	1201,00
Umfang Außenkontur		mm	358,00
Schwerpunkt	X	[mm]	22,50
	Y	[mm]	45,00

Flächenträgheitsmomente

2. Grad horizontal	IX	[mm⁴]	856463,00
2. Grad vertikal	IY	[mm⁴]	269011,00

Widerstandsmomente

	WX max	[mm³]	19037,10
	WX min	[mm³]	19027,90
	WY max	[mm³]	11956,90
	WY min	[mm³]	11955,10
Nominalgewicht	KG	[kg/m]	±3,256

© mejo Metall Josten GmbH & Co. KG

BSP10-L96

Nut 10 / leicht 3N-90°

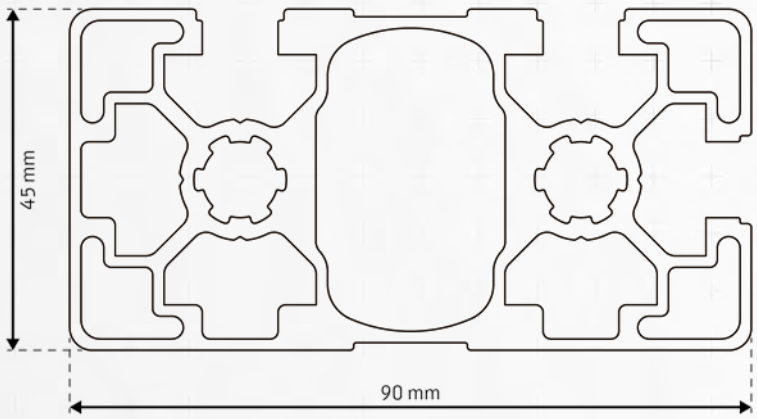

Raster	45
Abmessung	90x45 mm
Vorspannung	0,2+0,1/−0,15 mm
Nutmaß	10,0+0,4 mm
Kernbohrung	10,0±0,15 mm
Nutzlänge	6030 mm oder 6090−0+10 mm

Flächenberechnung

Fläche		[mm²]	1183,50
Umfang Außenkontur		mm	403,10
Schwerpunkt	X	[mm]	21,80
	Y	[mm]	45,60

Flächenträgheitsmomente

2. Grad horizontal	IX	[mm⁴]	872250,00
2. Grad vertikal	IY	[mm⁴]	252009,00

Widerstandsmomente

	WX max	[mm³]	19675,00
	WX min	[mm³]	19100,10
	WY max	[mm³]	11530,80
	WY min	[mm³]	10888,40
Nominalgewicht	KG	[kg/m]	±3,209

© mejo Metall Josten GmbH & Co. KG

BSP10-L90

Nut 10 / leicht

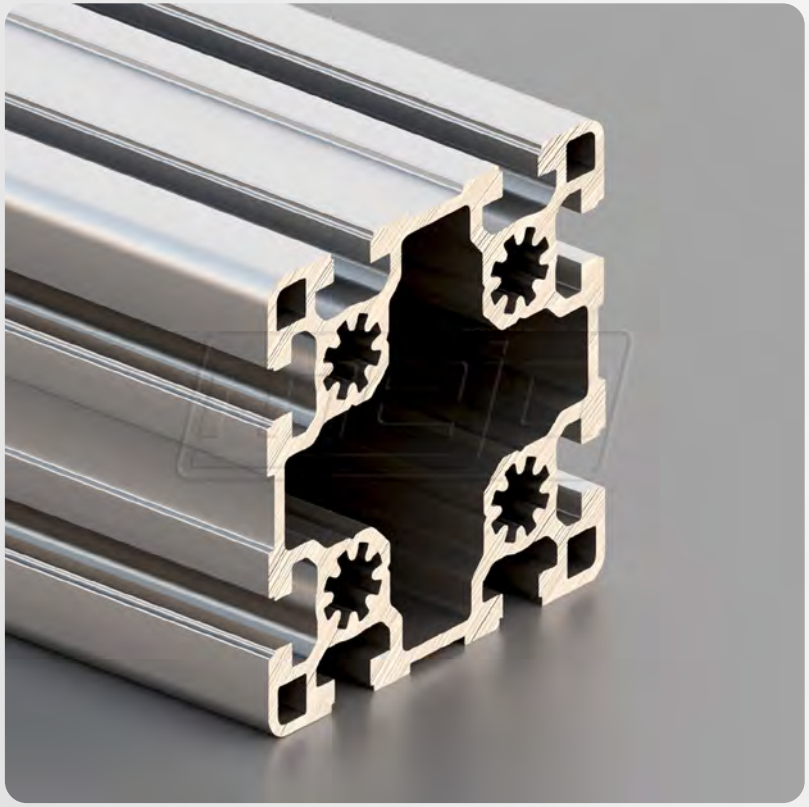

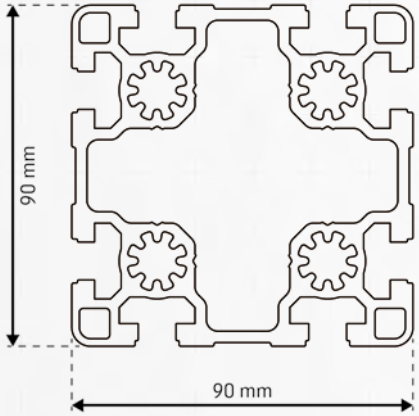

Raster	45
Abmessung	90x90 mm
Vorspannung	0,2+0,1/−0,15 mm
Nutmaß	10,0+0,4 mm
Kernbohrung	10,0±0,15 mm
Nutzlänge	6030 mm oder 6090−0+10 mm

Flächenberechnung

Fläche		[mm²]	2369,20
Umfang Außenkontur		mm	695,00
Schwerpunkt	X	[mm]	45,00
	Y	[mm]	45,00

Flächenträgheitsmomente

2. Grad horizontal	IX	[mm⁴]	2128688,70
2. Grad vertikal	IY	[mm⁴]	2128688,70

Widerstandsmomente

	WX max	[mm³]	47304,20
	WX min	[mm³]	47304,20
	WY max	[mm³]	47304,20
	WY min	[mm³]	47304,20
Nominalgewicht	KG	[kg/m]	±6,420

© mejo Metall Josten GmbH & Co. KG

BSP10-L97

Nut 10 / leicht 2N

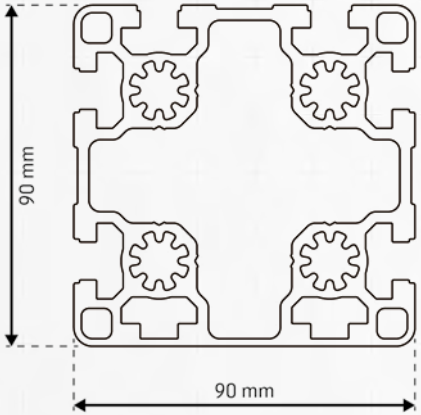

Raster	45
Abmessung	90x90 mm
Vorspannung	0,2+0,1/−0,15 mm
Nutmaß	10,0+0,4 mm
Kernbohrung	10,0±0,15 mm
Nutzlänge	6030 mm oder 6090−0+10 mm

Flächenberechnung

Fläche		[mm²]	2388,90
Umfang Außenkontur		mm	603,00
Schwerpunkt	X	[mm]	44,55
	Y	[mm]	45,00

Flächenträgheitsmomente

2. Grad horizontal	IX	[mm⁴]	2173964,00
2. Grad vertikal	IY	[mm⁴]	2146153,00

Widerstandsmomente

	WX max	[mm³]	48793,50
	WX min	[mm³]	47836,60
	WY max	[mm³]	47692,30
	WY min	[mm³]	47692,30
Nominalgewicht	KG	[kg/m]	±6,474

© mejo Metall Josten GmbH & Co. KG

BSP10-L93

Nut 10 / leicht 4N-90°

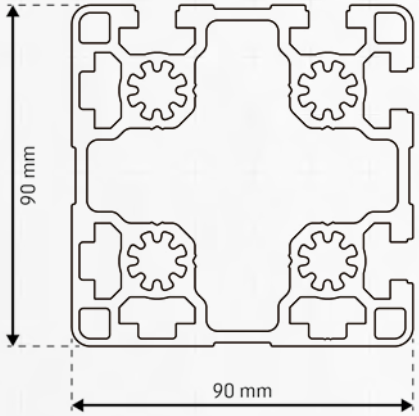

Raster	45
Abmessung	90x90 mm
Vorspannung	0,2+0,1/−0,15 mm
Nutmaß	10,0+0,4 mm
Kernbohrung	10,0±0,15 mm
Nutzlänge	6030 mm oder 6090−0+10 mm

Flächenberechnung

Fläche		[mm²]	2437,10
Umfang Außenkontur		mm	522,10
Schwerpunkt	X	[mm]	45,80
	Y	[mm]	44,20

Flächenträgheitsmomente

2. Grad horizontal	IX	[mm⁴]	2216076,30
2. Grad vertikal	IY	[mm⁴]	2216076,30

Widerstandsmomente

	WX max	[mm³]	50163,10
	WX min	[mm³]	48362,00
	WY max	[mm³]	48362,00
	WY min	[mm³]	46560,90
Nominalgewicht	KG	[kg/m]	±6,606

© mejo Metall Josten GmbH & Co. KG

BSP10-L181

Nut 10 / leicht

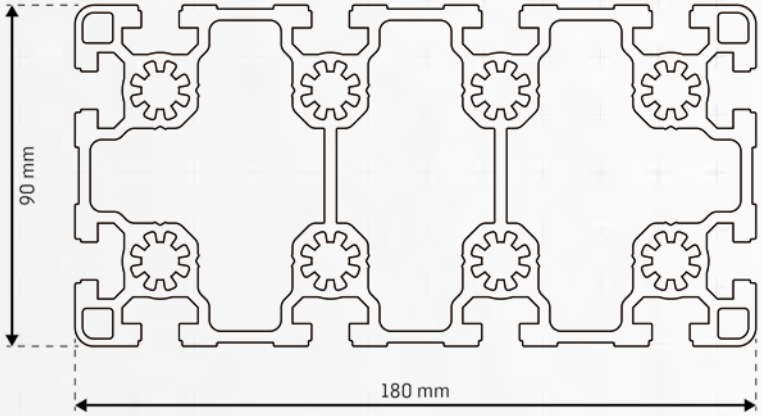

Raster	45
Abmessung	180x90 mm
Vorspannung	0,2+0,1/−0,15 mm
Nutmaß	10,0+0,4 mm
Kernbohrung	10,0±0,15 mm
Nutzlänge	6030 mm oder 6090−0+10 mm

Flächenberechnung

Fläche		[mm²]	4238,80
Umfang Außenkontur		mm	1043,30
Schwerpunkt	X	[mm]	45,00
	Y	[mm]	90,00

Flächenträgheitsmomente

2. Grad horizontal	IX	[mm⁴]	13832113,00
2. Grad vertikal	IY	[mm⁴]	4000684,00

Widerstandsmomente

	WX max	[mm³]	153690,20
	WX min	[mm³]	153690,20
	WY max	[mm³]	88904,10
	WY min	[mm³]	88904,10
Nominalgewicht	KG	[kg/m]	±11,438

© mejo Metall Josten GmbH & Co. KG

BSP10-L23

Nut 10 / leicht

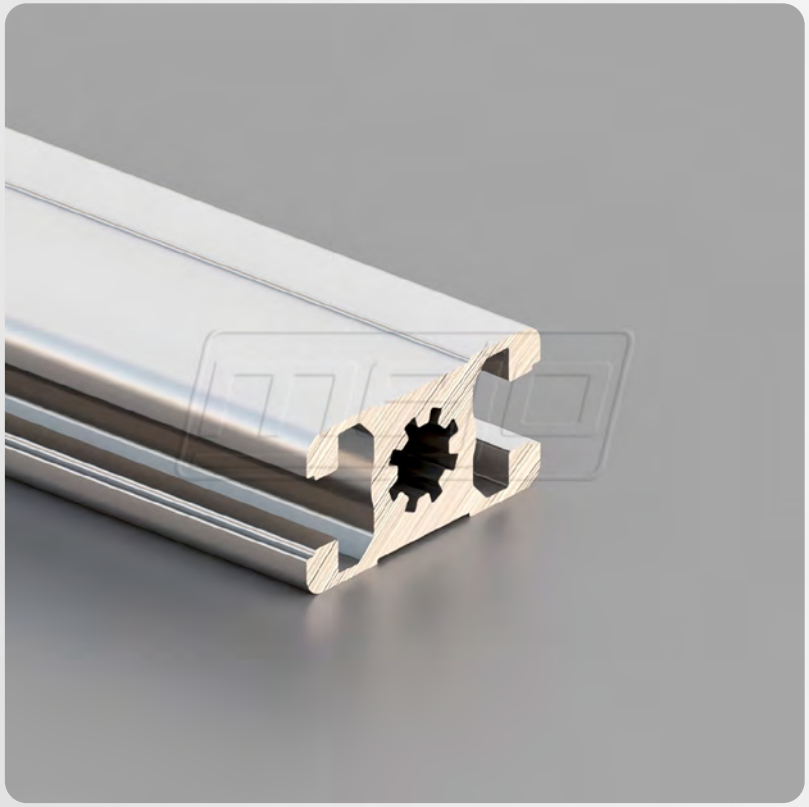

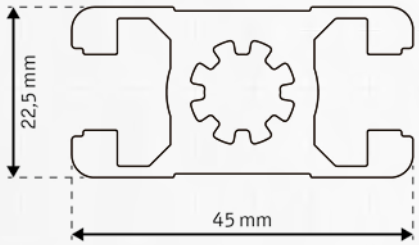

Raster	45
Abmessung	45x22,5 mm
Vorspannung	0,2+0,1/−0,15 mm
Nutmaß	10,0+0,4 mm
Kernbohrung	10,0±0,15 mm
Nutzlänge	6030 mm oder 6090−0+10 mm

Flächenberechnung

Fläche		[mm²]	488,50
Umfang Außenkontur		mm	211,80
Schwerpunkt	X	[mm]	22,50
	Y	[mm]	11,25

Flächenträgheitsmomente

2. Grad horizontal	IX	[mm⁴]	29860,60
2. Grad vertikal	IY	[mm⁴]	71938,30

Widerstandsmomente

	WX max	[mm³]	2654,30
	WX min	[mm³]	2654,30
	WY max	[mm³]	3197,30
	WY min	[mm³]	3197,30
Nominalgewicht	KG	[kg/m]	±1,324

© mejo Metall Josten GmbH & Co. KG

BSP10-L22

Nut 10 / leicht

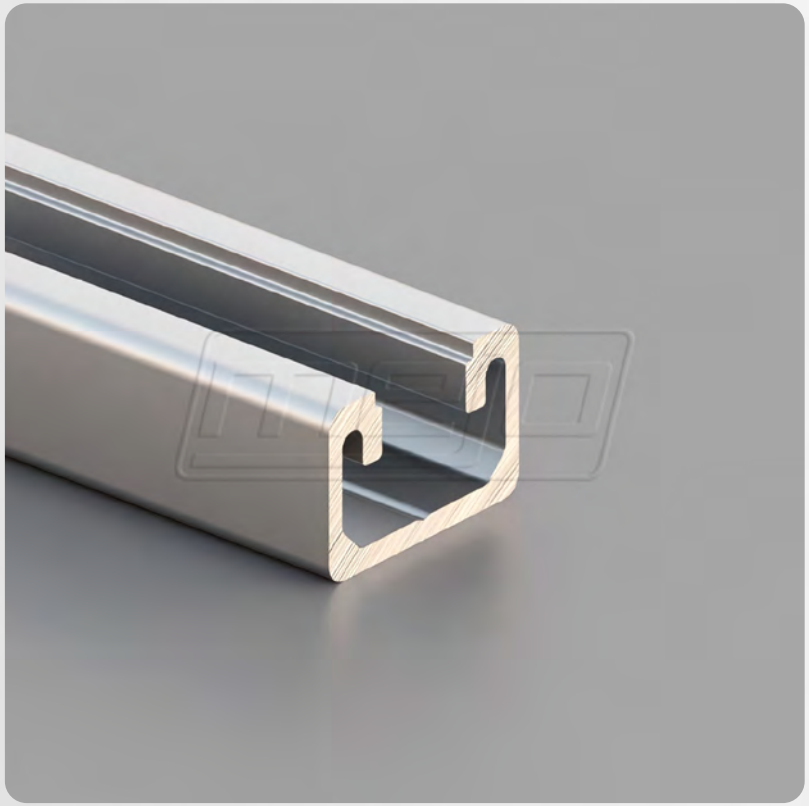

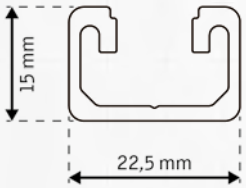

Raster	45
Abmessung	22,5x15 mm
Vorspannung	0,2+0,1/−0,15 mm
Nutmaß	10,0+0,3 mm
Kernbohrung	–
Nutzlänge	6030 mm oder 6090−0+10 mm

Flächenberechnung

Fläche		[mm²]	123,50
Umfang Außenkontur		mm	124,50
Schwerpunkt	X	[mm]	6,80
	Y	[mm]	11,25

Flächenträgheitsmomente

2. Grad horizontal	IX	[mm⁴]	8156,00
2. Grad vertikal	IY	[mm⁴]	3414,00

Widerstandsmomente

	WX max	[mm³]	725,00
	WX min	[mm³]	725,00
	WY max	[mm³]	502,10
	WY min	[mm³]	416,40
Nominalgewicht	KG	[kg/m]	±0,335

© mejo Metall Josten GmbH & Co. KG

BSP10-S45

Nut 10 / schwer

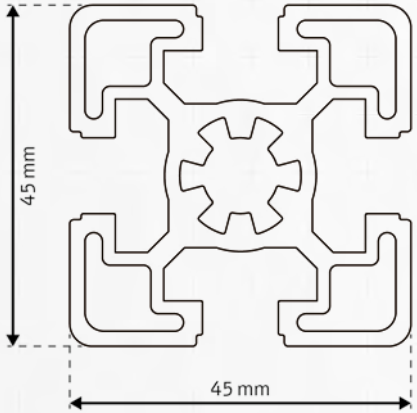

Raster	45
Abmessung	45x45 mm
Vorspannung	0,2+0,1/−0,15 mm
Nutmaß	10,0+0,4 mm
Kernbohrung	10,0±0,15 mm
Nutzlänge	6030 mm oder 6090−0+10 mm

Flächenberechnung

Fläche		[mm²]	726,16
Umfang Außenkontur		mm	343,80
Schwerpunkt	X	[mm]	22,50
	Y	[mm]	22,50

Flächenträgheitsmomente

2. Grad horizontal	IX	[mm⁴]	134572,00
2. Grad vertikal	IY	[mm⁴]	134572,00

Widerstandsmomente

	WX max	[mm³]	5981,00
	WX min	[mm³]	5981,00
	WY max	[mm³]	5981,00
	WY min	[mm³]	5981,00
Nominalgewicht	KG	[kg/m]	±1,968

© mejo Metall Josten GmbH & Co. KG

BSP10-S91

Nut 10 / schwer

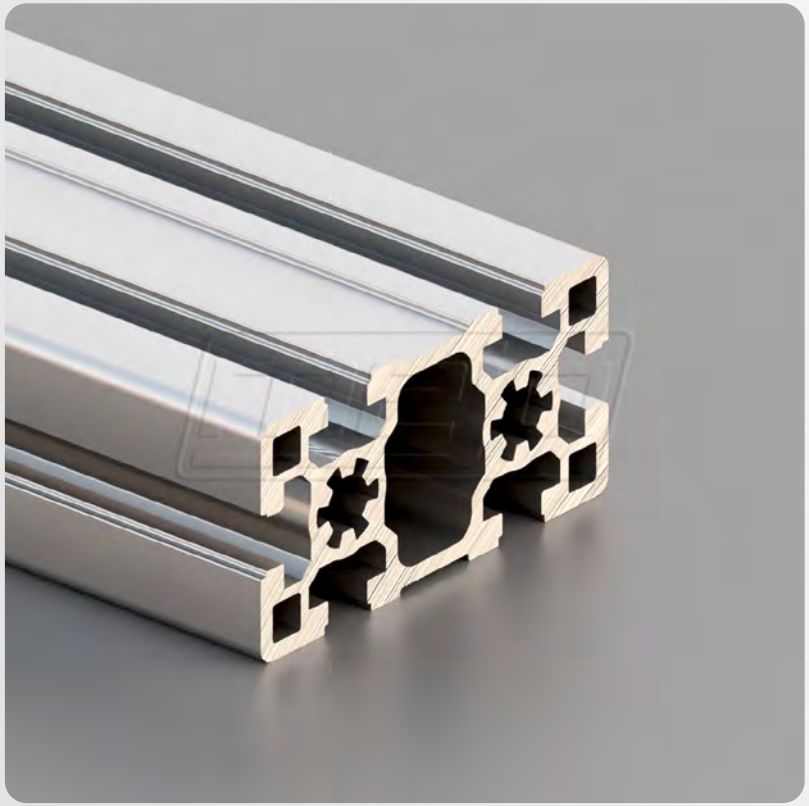

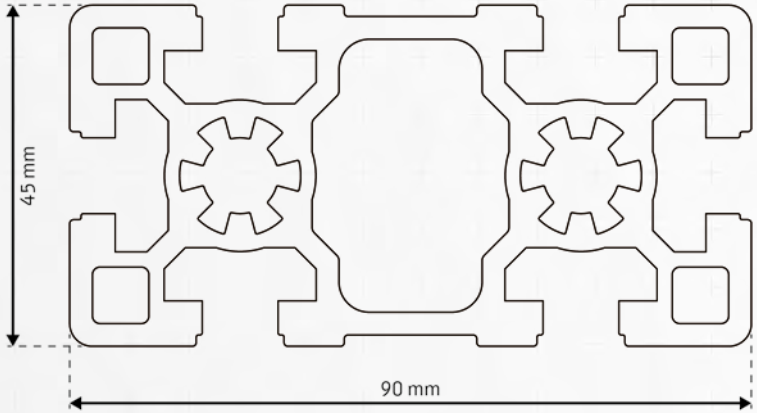

Raster	45
Abmessung	90x45 mm
Vorspannung	0,2+0,1/−0,15 mm
Nutmaß	10,0+0,4 mm
Kernbohrung	10,0±0,15 mm
Nutzlänge	6030 mm oder 6090−0+10 mm

Flächenberechnung

Fläche		[mm²]	1541,90
Umfang Außenkontur		mm	521,50
Schwerpunkt	X	[mm]	22,50
	Y	[mm]	45,00

Flächenträgheitsmomente

2. Grad horizontal	IX	[mm⁴]	1250353,00
2. Grad vertikal	IY	[mm⁴]	323570,00

Widerstandsmomente

	WX max	[mm³]	27785,60
	WX min	[mm³]	27785,60
	WY max	[mm³]	14380,90
	WY min	[mm³]	14380,90
Nominalgewicht	KG	[kg/m]	±4,179

© mejo Metall Josten GmbH & Co. KG

BSP10-S96

Nut 10 / schwer

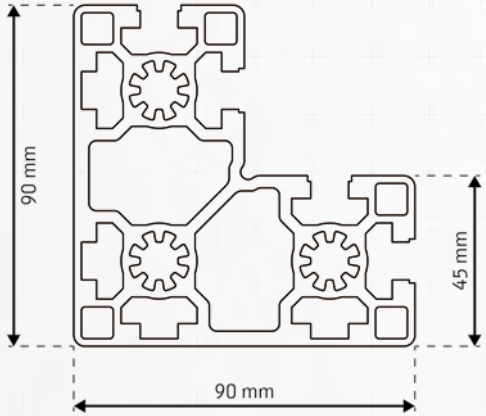

Raster	45
Abmessung	90x90x45 mm
Vorspannung	0,2+0,1/−0,15 mm
Nutmaß	10,0+0,3 mm
Kernbohrung	10,0±0,15 mm
Nutzlänge	6030 mm oder 6090−0+10 mm

Flächenberechnung

Fläche		[mm²]	2235,30
Umfang Außenkontur		mm	527,20
Schwerpunkt	X	[mm]	37,30
	Y	[mm]	52,70

Flächenträgheitsmomente

2. Grad horizontal	IX	[mm⁴]	1629069,00
2. Grad vertikal	IY	[mm⁴]	1629069,00

Widerstandsmomente

	WX max	[mm³]	43661,20
	WX min	[mm³]	30918,90
	WY max	[mm³]	43661,30
	WY min	[mm³]	30918,90
Nominalgewicht	KG	[kg/m]	±6,035

© mejo Metall Josten GmbH & Co. KG

BSP10-S182

Nut 10 / schwer

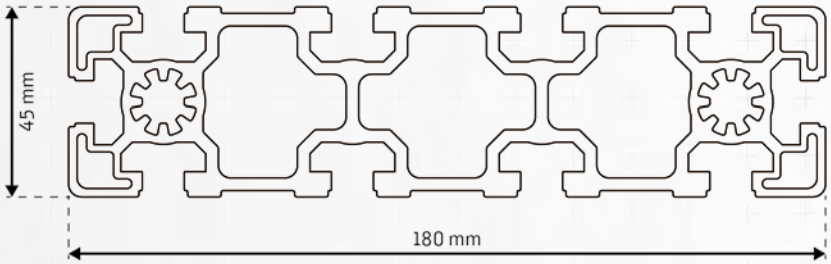

Raster	45
Abmessung	180x45 mm
Vorspannung	0,2+0,1/−0,15 mm
Nutmaß	10,0+0,4 mm
Kernbohrung	10,0±0,15 mm
Nutzlänge	6030 mm oder 6090−0+10 mm

Flächenberechnung

Fläche		[mm²]	2535,20
Umfang Außenkontur		mm	879,70
Schwerpunkt	X	[mm]	22,50
	Y	[mm]	90,00

Flächenträgheitsmomente

2. Grad horizontal	IX	[mm⁴]	7482483,00
2. Grad vertikal	IY	[mm⁴]	568981,00

Widerstandsmomente

	WX max	[mm³]	83138,70
	WX min	[mm³]	83138,70
	WY max	[mm³]	25288,00
	WY min	[mm³]	25288,00
Nominalgewicht	KG	[kg/m]	±6,869

© mejo Metall Josten GmbH & Co. KG

BSP10-S90

Nut 10 / schwer

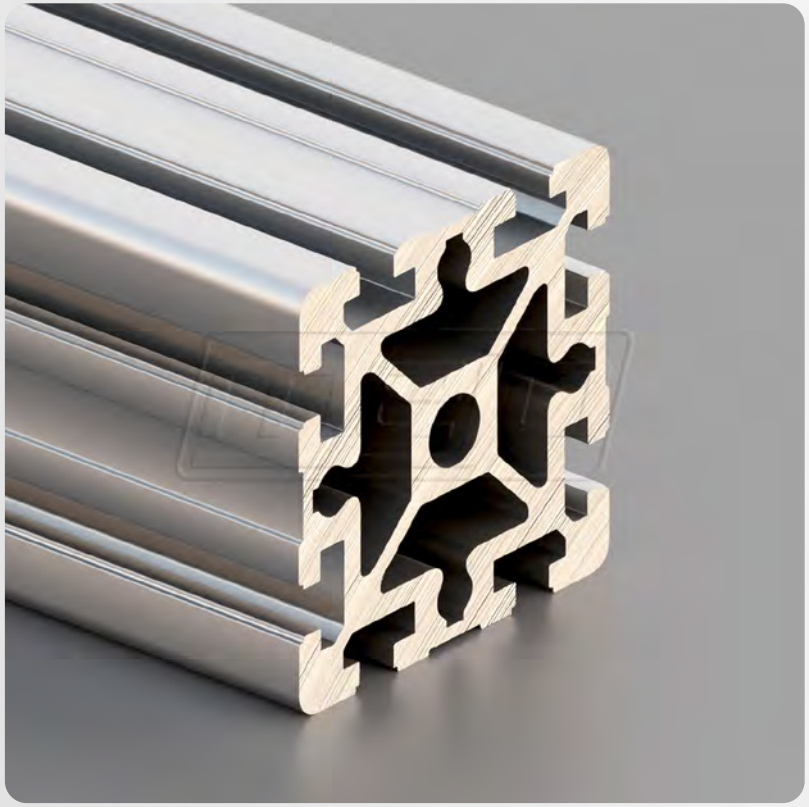

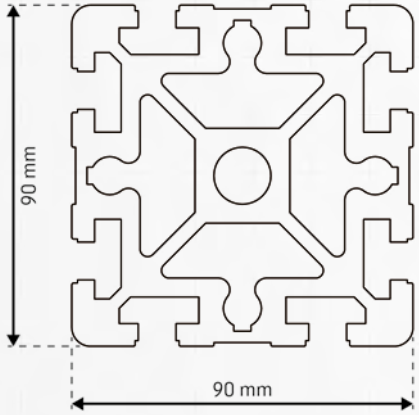

Raster	45
Abmessung	90x90 mm
Vorspannung	0,2+0,1/−0,15 mm
Nutmaß	10,0+0,4 mm
Kernbohrung	10,0±0,15 mm
Nutzlänge	6030 mm oder 6090−0+10 mm

Flächenberechnung

Fläche		[mm²]	3809,50
Umfang Außenkontur		mm	731,20
Schwerpunkt	X	[mm]	45,00
	Y	[mm]	45,00

Flächenträgheitsmomente

2. Grad horizontal	IX	[mm⁴]	2995140,00
2. Grad vertikal	IY	[mm⁴]	2995140,00

Widerstandsmomente

	WX max	[mm³]	66558,60
	WX min	[mm³]	66558,60
	WY max	[mm³]	66558,60
	WY min	[mm³]	66558,60
Nominalgewicht	KG	[kg/m]	±10,342

© mejo Metall Josten GmbH & Co. KG

BSP10-S181

Nut 10 / schwer

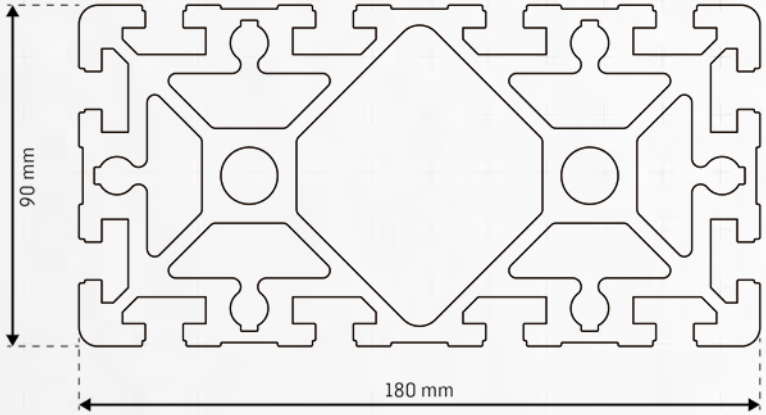

Raster	45
Abmessung	180x90 mm
Vorspannung	0,2+0,1/−0,15 mm
Nutmaß	10,0+0,4 mm
Kernbohrung	10,0±0,15 mm
Nutzlänge	6030 mm oder 6090−0+10 mm

Flächenberechnung

Fläche		[mm²]	6357,70
Umfang Außenkontur		mm	1099,50
Schwerpunkt	X	[mm]	45,00
	Y	[mm]	90,00

Flächenträgheitsmomente

2. Grad horizontal	IX	[mm⁴]	21381507,00
2. Grad vertikal	IY	[mm⁴]	5442448,00

Widerstandsmomente

	WX max	[mm³]	237572,00
	WX min	[mm³]	237572,00
	WY max	[mm³]	120943,00
	WY min	[mm³]	120943,00
Nominalgewicht	KG	[kg/m]	±17,230

© mejo Metall Josten GmbH & Co. KG

BSP10-S61

Nut 10 / schwer

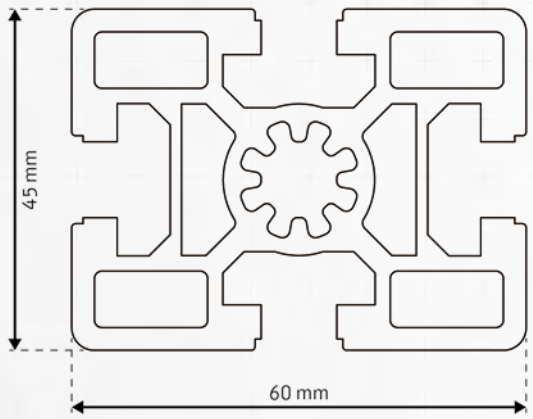

Raster	45
Abmessung	60x45 mm
Vorspannung	0,2+0,1/−0,15 mm
Nutmaß	10,0+0,4 mm
Kernbohrung	10,0±0,15 mm
Nutzlänge	6030 mm oder 6090−0+10 mm

Flächenberechnung

Fläche		[mm²]	1111,90
Umfang Außenkontur		mm	375,80
Schwerpunkt	X	[mm]	30,00
	Y	[mm]	22,50

Flächenträgheitsmomente

2. Grad horizontal	IX	[mm⁴]	229868,80
2. Grad vertikal	IY	[mm⁴]	377225,60

Widerstandsmomente

	WX max	[mm³]	10216,40
	WX min	[mm³]	10216,40
	WY max	[mm³]	12574,20
	WY min	[mm³]	12574,20
Nominalgewicht	KG	[kg/m]	±3,013

© mejo Metall Josten GmbH & Co. KG

BSP10-S95

Nut 10 / schwer

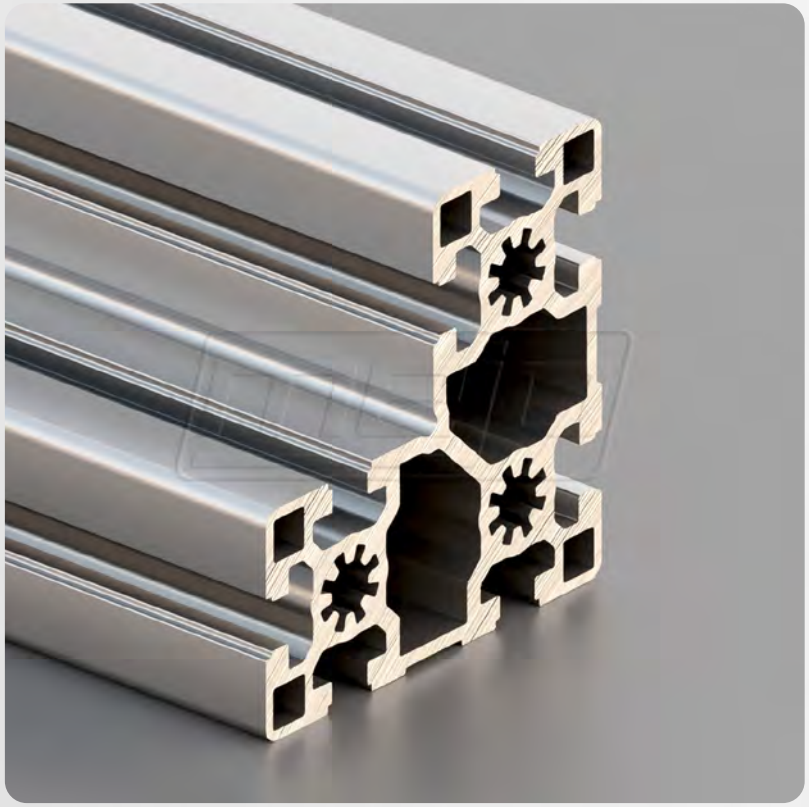

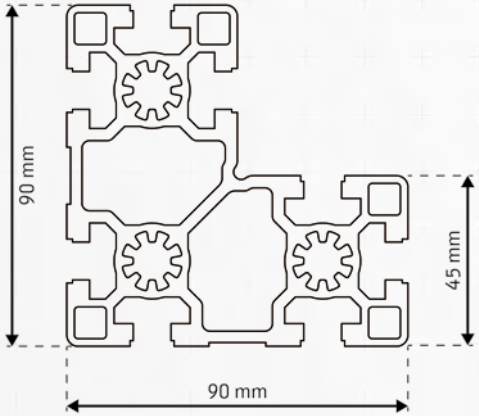

Raster	45
Abmessung	90x90x45 mm
Vorspannung	0,2+0,1/−0,15 mm
Nutmaß	10,0+0,4 mm
Kernbohrung	10,0±0,15 mm
Nutzlänge	6030 mm oder 6090−0+10 mm

Flächenberechnung

Fläche		[mm²]	2115,60
Umfang Außenkontur		mm	703,20
Schwerpunkt	X	[mm]	38,12
	Y	[mm]	51,87

Flächenträgheitsmomente

2. Grad horizontal	IX	[mm⁴]	1521136,00
2. Grad vertikal	IY	[mm⁴]	1521136,00

Widerstandsmomente

	WX max	[mm³]	39898,40
	WX min	[mm³]	29323,20
	WY max	[mm³]	39898,40
	WY min	[mm³]	29323,20
Nominalgewicht	KG	[kg/m]	±5,733

© mejo Metall Josten GmbH & Co. KG

BSP10-L50

Nut 10 / leicht

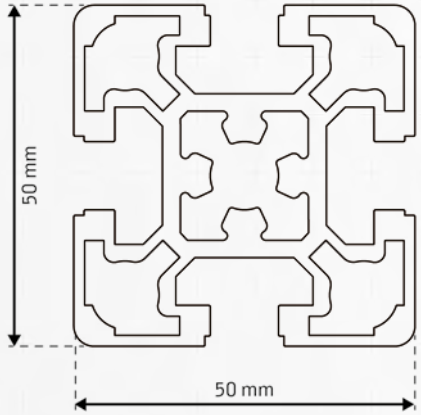

Raster	50
Abmessung	50x50 mm
Vorspannung	0,2+0,1/−0,15 mm
Nutmaß	10,0+0,4 mm
Kernbohrung	10,0±0,15 mm
Nutzlänge	6030 mm oder 6090−0+10 mm

Flächenberechnung

Fläche		[mm²]	921,90
Umfang Außenkontur		mm	364,50
Schwerpunkt	X	[mm]	25,00
	Y	[mm]	25,00

Flächenträgheitsmomente

2. Grad horizontal	IX	[mm⁴]	210374,00
2. Grad vertikal	IY	[mm⁴]	210374,00

Widerstandsmomente

	WX max	[mm³]	8414,90
	WX min	[mm³]	8414,90
	WY max	[mm³]	8414,90
	WY min	[mm³]	8414,90
Nominalgewicht	KG	[kg/m]	±2,500

© mejo Metall Josten GmbH & Co. KG

BSP10-L101A

Nut 10 / leicht

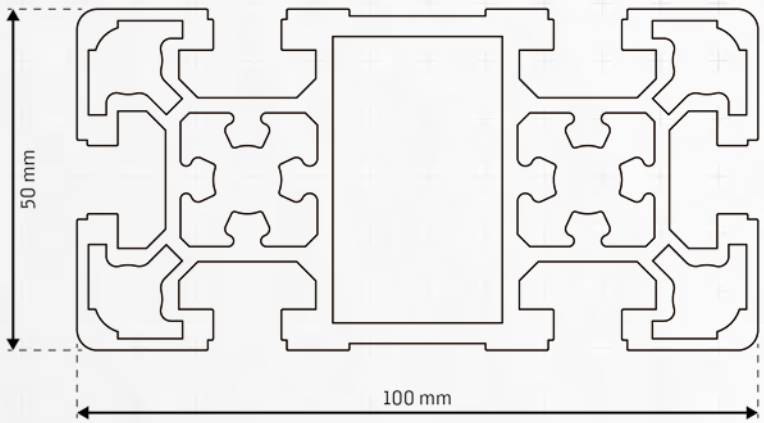

Raster	50
Abmessung	100x50 mm
Vorspannung	0,2+0,1/−0,15 mm
Nutmaß	10,0+0,4 mm
Kernbohrung	10,0±0,15 mm
Nutzlänge	6030 mm oder 6090−0+10 mm

Flächenberechnung

Fläche		[mm²]	1644,50
Umfang Außenkontur		mm	552,90
Schwerpunkt	X	[mm]	25,00
	Y	[mm]	50,00

Flächenträgheitsmomente

2. Grad horizontal	IX	[mm⁴]	1571183,00
2. Grad vertikal	IY	[mm⁴]	419230,00

Widerstandsmomente

	WX max	[mm³]	31423,70
	WX min	[mm³]	31423,70
	WY max	[mm³]	16769,20
	WY min	[mm³]	16769,20
Nominalgewicht	KG	[kg/m]	±4,454

© mejo Metall Josten GmbH & Co. KG

BSP10-L151

Nut 10 / leicht

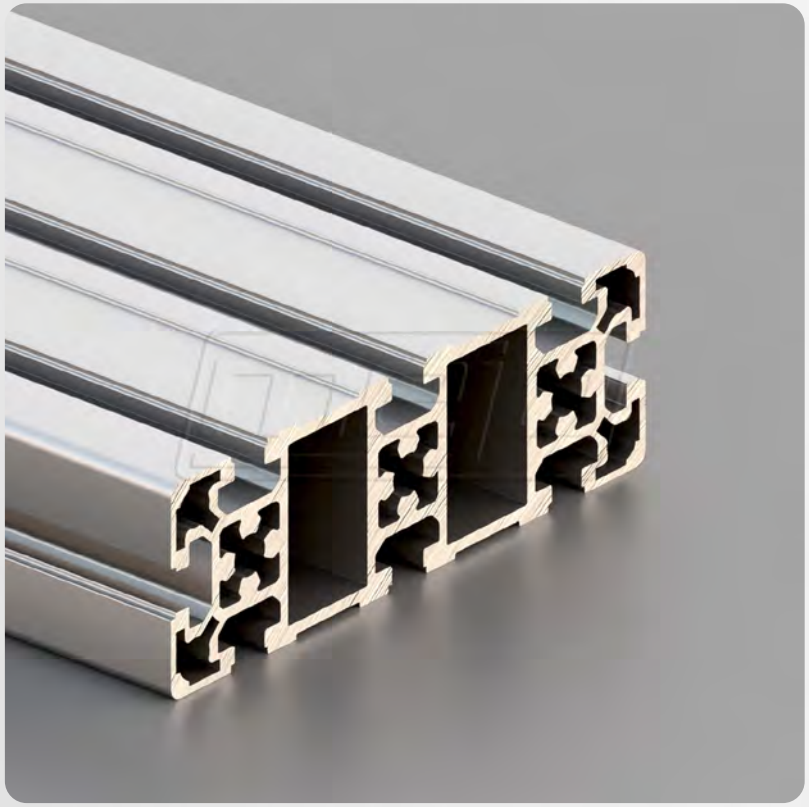

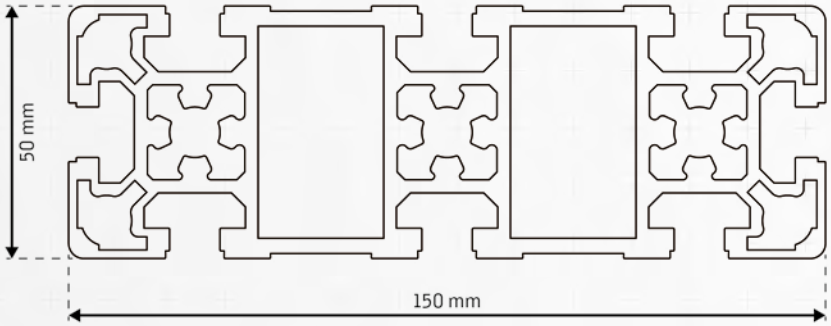

Raster	50
Abmessung	150x50 mm
Vorspannung	0,2+0,1/−0,15 mm
Nutmaß	10,0+0,4 mm
Kernbohrung	10,0±0,15 mm
Nutzlänge	6030 mm oder 6090−0+10 mm

Flächenberechnung

Fläche		[mm²]	2464,60
Umfang Außenkontur		mm	741,40
Schwerpunkt	X	[mm]	25,00
	Y	[mm]	75,00

Flächenträgheitsmomente

2. Grad horizontal	IX	[mm⁴]	5128543,00
2. Grad vertikal	IY	[mm⁴]	630421,00

Widerstandsmomente

	WX max	[mm³]	68380,60
	WX min	[mm³]	68380,60
	WY max	[mm³]	25216,80
	WY min	[mm³]	25216,80
Nominalgewicht	KG	[kg/m]	±6,679

© mejo Metall Josten GmbH & Co. KG

BSP10-L100

Nut 10 / leicht

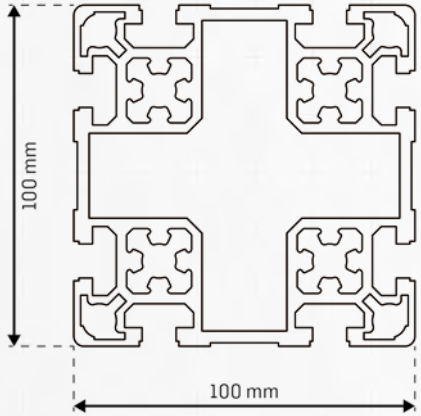

Raster	50
Abmessung	100x100 mm
Vorspannung	0,2+0,1/−0,15 mm
Nutmaß	10,0+0,4 mm
Kernbohrung	10,0±0,15 mm
Nutzlänge	6030 mm oder 6090−0+10 mm

Flächenberechnung

Fläche		[mm²]	2939,70
Umfang Außenkontur		mm	741,60
Schwerpunkt	X	[mm]	50,00
	Y	[mm]	50,00

Flächenträgheitsmomente

2. Grad horizontal	IX	[mm⁴]	3123632,30
2. Grad vertikal	IY	[mm⁴]	3123632,30

Widerstandsmomente

	WX max	[mm³]	62472,60
	WX min	[mm³]	62472,60
	WY max	[mm³]	62472,60
	WY min	[mm³]	62472,60
Nominalgewicht	KG	[kg/m]	±7,967

© mejo Metall Josten GmbH & Co. KG

BSP10-L201

Nut 10 / leicht

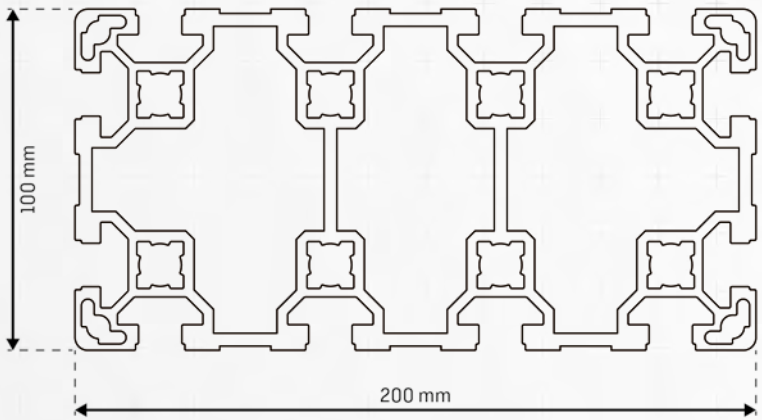

Raster	50
Abmessung	200x100 mm
Vorspannung	0,2+0,1/−0,15 mm
Nutmaß	10,0+0,4 mm
Kernbohrung	10,0±0,15 mm
Nutzlänge	6030 mm oder 6090−0+10 mm

Flächenberechnung

Fläche		[mm²]	5451,50
Umfang Außenkontur		mm	1119,10
Schwerpunkt	X	[mm]	50,00
	Y	[mm]	100,00

Flächenträgheitsmomente

2. Grad horizontal	IX	[mm⁴]	21249703,00
2. Grad vertikal	IY	[mm⁴]	6011966,00

Widerstandsmomente

	WX max	[mm³]	212497,00
	WX min	[mm³]	212497,00
	WY max	[mm³]	120239,30
	WY min	[mm³]	120239,30
Nominalgewicht	KG	[kg/m]	±14,774

© mejo Metall Josten GmbH & Co. KG

BSP10-S101

Nut 10 / schwer

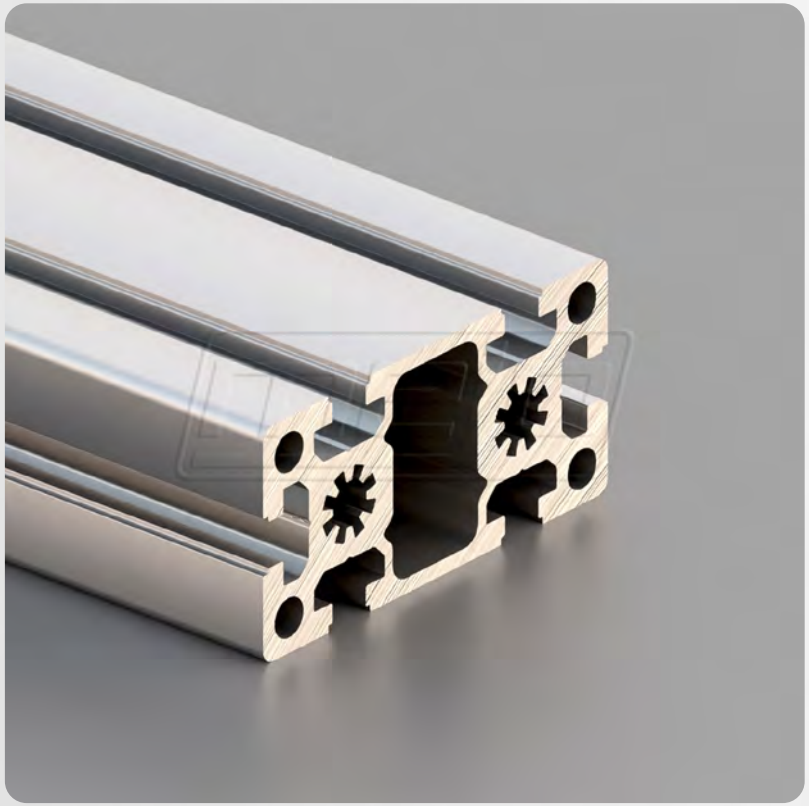

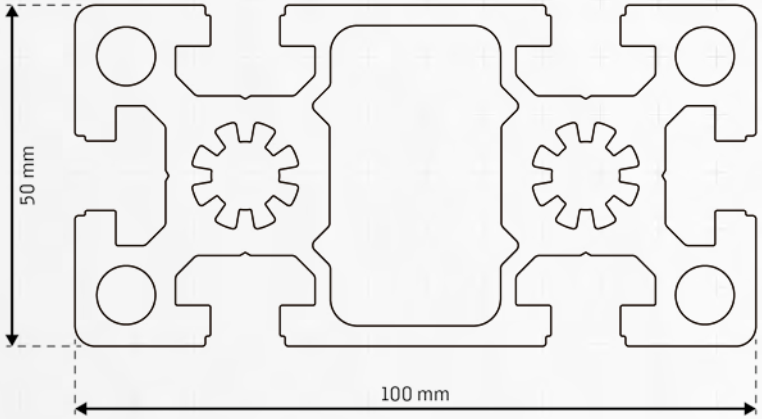

Raster	50
Abmessung	100x50 mm
Vorspannung	0,2+0,1/−0,15 mm
Nutmaß	10,0+0,4 mm
Kernbohrung	10,0±0,15 mm
Nutzlänge	6030 mm oder 6090−0+10 mm

Flächenberechnung

Fläche		[mm²]	2116,40
Umfang Außenkontur		mm	548,60
Schwerpunkt	X	[mm]	25,00
	Y	[mm]	50,00

Flächenträgheitsmomente

2. Grad horizontal	IX	[mm⁴]	2200269,00
2. Grad vertikal	IY	[mm⁴]	512755,00

Widerstandsmomente

	WX max	[mm³]	44002,80
	WX min	[mm³]	44002,80
	WY max	[mm³]	20509,50
	WY min	[mm³]	20509,50
Nominalgewicht	KG	[kg/m]	±5,737

© mejo Metall Josten GmbH & Co. KG

BSP10-L60

Nut 10 / schwer

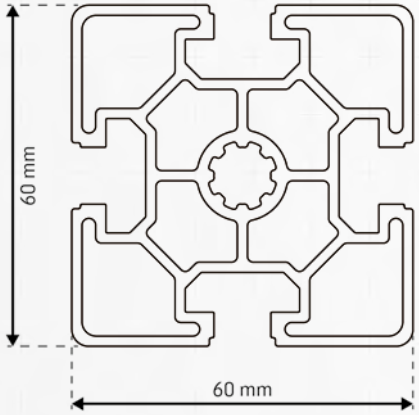

Raster	60
Abmessung	60x60 mm
Vorspannung	0,2+0,1/−0,15 mm
Nutmaß	10,0+0,4 mm
Kernbohrung	10,0±0,15 mm
Nutzlänge	6030 mm oder 6090−0+10 mm

Flächenberechnung

Fläche		[mm²]	969,30
Umfang Außenkontur		mm	401,90
Schwerpunkt	X	[mm]	30,00
	Y	[mm]	30,00

Flächenträgheitsmomente

2. Grad horizontal	IX	[mm⁴]	323586,00
2. Grad vertikal	IY	[mm⁴]	323586,00

Widerstandsmomente

	WX max	[mm³]	10786,20
	WX min	[mm³]	10786,20
	WY max	[mm³]	10786,20
	WY min	[mm³]	10786,20
Nominalgewicht	KG	[kg/m]	±2,710

© mejo Metall Josten GmbH & Co. KG

BSP10-S60

Nut 10 / schwer

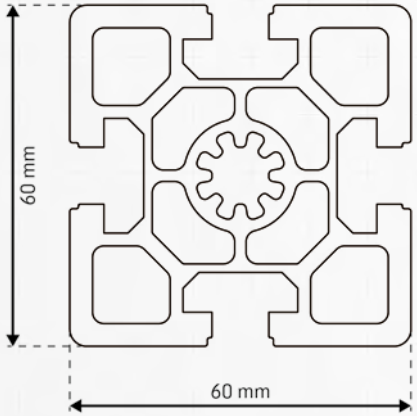

Raster	60
Abmessung	60x60 mm
Vorspannung	0,2+0,1/−0,15 mm
Nutmaß	10,0+0,4 mm
Kernbohrung	10,0±0,15 mm
Nutzlänge	6030 mm oder 6090−0+10 mm

Flächenberechnung

Fläche		[mm²]	1432,80
Umfang Außenkontur		mm	403,60
Schwerpunkt	X	[mm]	30,00
	Y	[mm]	30,00

Flächenträgheitsmomente

2. Grad horizontal	IX	[mm⁴]	527197,00
2. Grad vertikal	IY	[mm⁴]	527197,00

Widerstandsmomente

	WX max	[mm³]	17573,20
	WX min	[mm³]	17573,20
	WY max	[mm³]	17573,20
	WY min	[mm³]	17573,20
Nominalgewicht	KG	[kg/m]	±3,883

© mejo Metall Josten GmbH & Co. KG

BSP10-S9060

Nut 10 / schwer

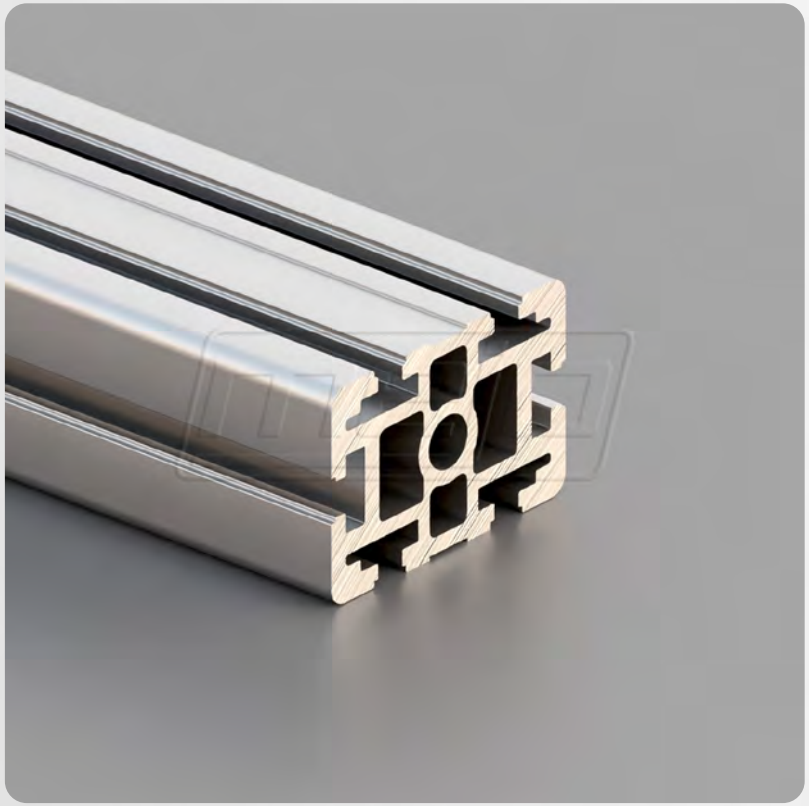

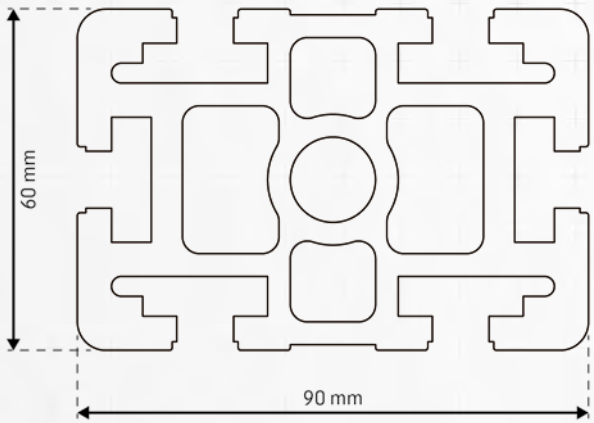

Raster	60
Abmessung	90x60 mm
Vorspannung	0,2+0,1/−0,15 mm
Nutmaß	10,0+0,4 mm
Kernbohrung	10,0±0,15 mm
Nutzlänge	6030 mm oder 6090−0+10 mm

Flächenberechnung

Fläche		[mm²]	2533,20
Umfang Außenkontur		mm	629,70
Schwerpunkt	X	[mm]	30,00
	Y	[mm]	45,00

Flächenträgheitsmomente

2. Grad horizontal	IX	[mm⁴]	2119685,00
2. Grad vertikal	IY	[mm⁴]	897444,00

Widerstandsmomente

	WX max	[mm³]	47104,10
	WX min	[mm³]	47104,10
	WY max	[mm³]	29921,40
	WY min	[mm³]	29921,40
Nominalgewicht	KG	[kg/m]	±6,865

© mejo Metall Josten GmbH & Co. KG

BSP10-NAD

Nut 10 / leicht

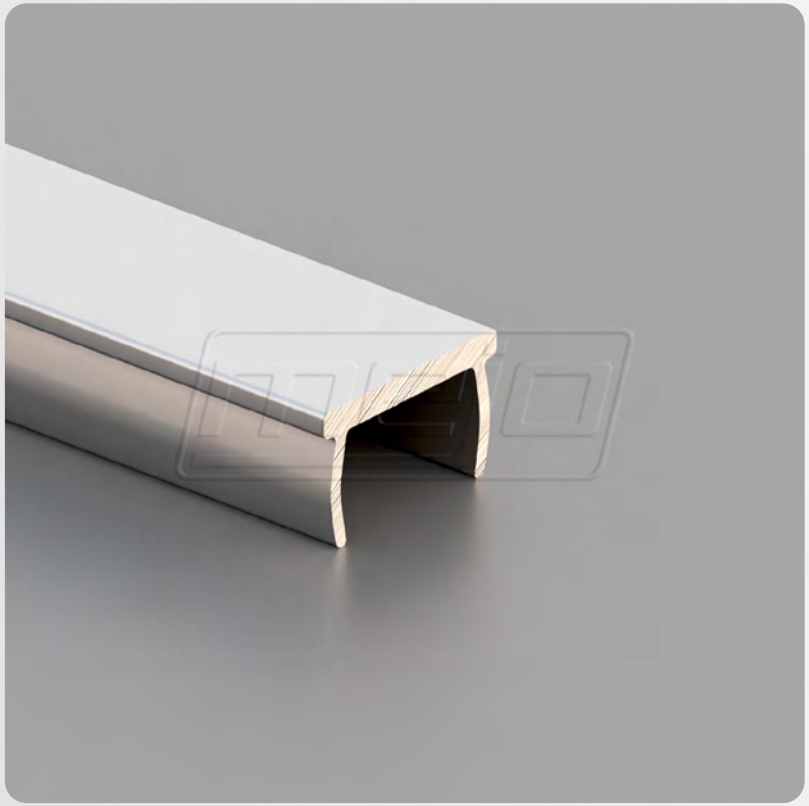

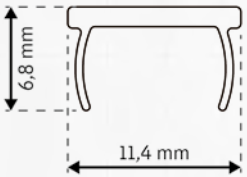

Raster	40|45|50|60
Abmessung	11,4x6,8 mm
Vorspannung	–
Nutmaß	Abdeckung für 10,0+0,4 mm (Nut 10)
Kernbohrung	–
Nutzlänge	2000–0+10 mm

Flächenberechnung

Fläche		[mm²]	20,60
Umfang Außenkontur		mm	46,10
Schwerpunkt	X	[mm]	5,70
	Y	[mm]	5,23

Flächenträgheitsmomente

2. Grad horizontal	IX	[mm⁴]	62,00
2. Grad vertikal	IY	[mm⁴]	293,00

Widerstandsmomente

	WX max	[mm³]	11,80
	WX min	[mm³]	11,50
	WY max	[mm³]	51,40
	WY min	[mm³]	51,40
Nominalgewicht	KG	[kg/m]	±0,056

© mejo Metall Josten GmbH & Co. KG

BSP-D28

– / leicht

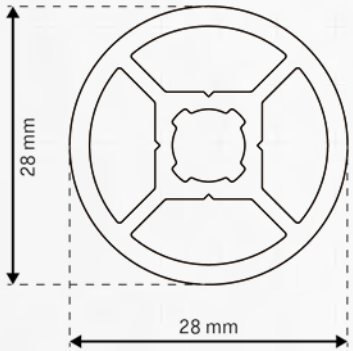

Raster	–
Abmessung	Ø 28 mm
Vorspannung	–
Nutmaß	–
Kernbohrung	6,8+0,1/–0,2 mm* | 7,3+0,2/–0,1 mm**
Nutzlänge	6030 mm oder 6090–0+10 mm

*Kernbohrung 6,8 mm für Gewindeschneiden | **Kernbohrung 7,3 mm für Spezialverbinder

Flächenberechnung

Fläche		[mm²]	267,40
Umfang Außenkontur		mm	87,96
Schwerpunkt	X	[mm]	14,00
	Y	[mm]	14,00

Flächenträgheitsmomente

2. Grad horizontal	IX	[mm⁴]	16168,00
2. Grad vertikal	IY	[mm⁴]	16168,00

Widerstandsmomente

	WX max	[mm³]	1156,20
	WX min	[mm³]	1156,20
	WY max	[mm³]	1156,20
	WY min	[mm³]	1156,20
Nominalgewicht	KG	[kg/m]	±0,725

© mejo Metall Josten GmbH & Co. KG

BSP-D28N10

Nut 10 / leicht

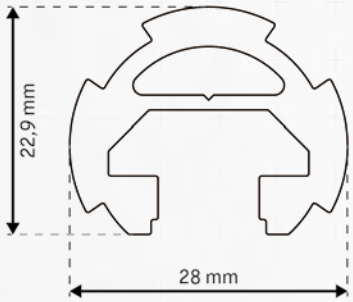

Raster	–
Abmessung	Ø 28 mm
Vorspannung	0,2+0,1/–0,15 mm
Nutmaß	10,0+0,4 mm
Kernbohrung	–
Nutzlänge	6030 mm oder 6090–0+10 mm

Flächenberechnung

Fläche		[mm²]	259,10
Umfang Außenkontur		mm	130,60
Schwerpunkt	X	[mm]	14,00
	Y	[mm]	11,30

Flächenträgheitsmomente

2. Grad horizontal	IX	[mm⁴]	10030,00
2. Grad vertikal	IY	[mm⁴]	19652,00

Widerstandsmomente

	WX max	[mm³]	887,60
	WX min	[mm³]	869,30
	WY max	[mm³]	1403,70
	WY min	[mm³]	1403,70
Nominalgewicht	KG	[kg/m]	±0,702

© mejo Metall Josten GmbH & Co. KG

BSP-D28P

– / leicht

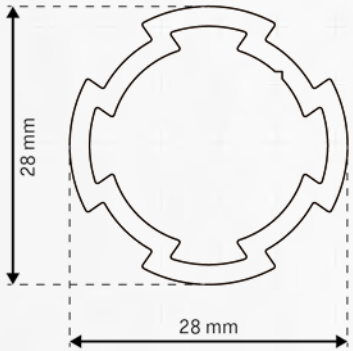

Raster	–
Abmessung	Ø 28 mm
Vorspannung	–
Nutmaß	–
Kernbohrung	-
Nutzlänge	6031 mm oder 6090–0+10 mm

Flächenberechnung

Fläche		[mm²]	187,10
Umfang Außenkontur		mm	99,10
Schwerpunkt	X	[mm]	13,39
	Y	[mm]	13,36

Flächenträgheitsmomente

2. Grad horizontal	IX	[mm⁴]	13880,00
2. Grad vertikal	IY	[mm⁴]	13906,00

Widerstandsmomente

	WX max	[mm³]	1037,60
	WX min	[mm³]	1035,40
	WY max	[mm³]	1038,50
	WY min	[mm³]	1038,50
Nominalgewicht	KG	[kg/m]	±0,507

© mejo Metall Josten GmbH & Co. KG

Kontakt

Profiltechnik

Deutschland
profiltechnik@mejo.de

PLZ-Gebiete 0–5
Tel. +49 2162 36178-0
Fax +49 211 99890-15

PLZ-Gebiete 6–9
Tel. +49 911 9652234-11
Fax +49 211 998904-01

No Name Konstruktion®

Deutschland
nnk@mejo.de

PLZ-Gebiete 0–5
Tel. +49 211 99890-32
Fax +49 211 99890-15

PLZ-Gebiete 6–9
Tel. +49 911 9652234-15
Fax +49 211 998904-01

No Name Solar®

Deutschland
nns@mejo.de

PLZ-Gebiete 0–5
Tel. +49 2162 36178-32
Fax +49 211 99890-15

PLZ-Gebiete 6–9
Tel. +49 911 9652234-17
Fax +49 211 998904-01

Composites

International
cnt@mejo.de

Tel. +49 211 99890-30
Fax +49 211 99890-20

Niederlande
info@mejo.com
Tel. +31 497 2258-00

Österreich
wien@mejo.de
Tel. +43 1 2264 421-10

Standorte

mejo Metall Josten GmbH & Co. KG
Hauptverwaltung

Bublitzer Straße 23, 40599 Düsseldorf
Tel. +49 211 99890-0, info@mejo.de

mejo Metall Josten GmbH & Co. KG
Zentrallager Viersen

Gewerbering 20, 41751 Viersen
Tel. +49 2162 36178-99, info@mejo.de

mejo Metall Josten GmbH & Co. KG
Niederlassung Nürnberg

Rothenburger Straße 241, 90439 Nürnberg
Tel. +49 911 9652234-11, nuernberg@mejo.de

mejo Aluminium B.V.
Verkoopkantor Benelux

Ravenseind 13, 5571 NL-SE Bergeijk
Tel. +31 497 2258-00, info@mejo.com

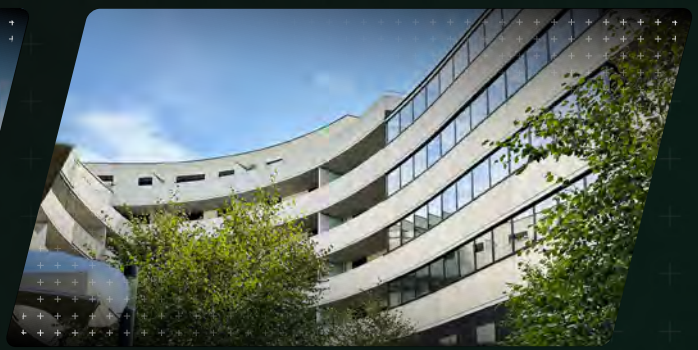

mejo Aluminium GmbH
Niederlassung Wien

Ausstellungsstraße 50/C/2. OG, AT-1020 Wien
Tel. +43 1 2264 421-10, wien@mejo.de

mejo.shop

Unabhängige Marken für
Aluminium-Strangpressprofile